Manual de Fluxos do Processo de Efetivação do Pix

Versão 2.1

Acesse **aqui** a versão **2.2**, com vigência a partir de 01/02/2027

BANCO CENTRAL DO BRASIL

Sumário

1. INTRODUÇÃO 4

2. FLUXOS DE GERAÇÃO DA ORDEM DE PAGAMENTO PELO USUÁRIO PAGADOR 5

2.1. GERAÇÃO DA ORDEM DE PAGAMENTO POR INSERÇÃO MANUAL DOS DADOS OU POR MEIO DE CHAVE PIX 5

2.1.1. PSP do pagador com acesso direto ao Diretório de Identificadores de Contas Transacionais (DICT) 5

2.1.2. PSP do pagador com acesso indireto ao DICT 7

2.1.3. Prestador de serviço de iniciação de transação de pagamento, com acesso direto ao DICT 9

2.2. GERAÇÃO DA ORDEM DE PAGAMENTO POR QR CODE ESTÁTICO 11

2.3. GERAÇÃO DA ORDEM DE PAGAMENTO POR QR CODE DINÂMICO 13

2.3.1. Pix Cobrança para pagamento imediato 13

2.3.2. Pix Cobrança para pagamento com vencimento 15

2.4. GERAÇÃO DA ORDEM DE PAGAMENTO DE UM PIX AGENDADO ÚNICO OU RECORRENTE POR INSERÇÃO MANUAL DE DADOS OU POR MEIO DE CHAVE PIX 18

2.4.1. PSP do pagador com acesso direto ao DICT 18

2.4.2. PSP do pagador com acesso indireto ao DICT 20

2.5. GERAÇÃO DA ORDEM DE PAGAMENTO PELO SERVIÇO DE INICIAÇÃO DE TRANSAÇÃO DE PAGAMENTO, NOS CASOS EM QUE O PARTICIPANTE POSSUI TODAS AS INFORMAÇÕES DO USUÁRIO RECEBEDOR 23

2.6. GERAÇÃO DA ORDEM DE PAGAMENTO PELA INICIAÇÃO POR APROXIMAÇÃO DE UM DISPOSITIVO HABILITADO COM TECNOLOGIA *NEAR FIELD COMMUNICATION* (NFC) A OUTRO DISPOSITIVO COM MESMA TECNOLOGIA 24

2.6.1. Transação iniciada pelo PSP do pagador 24

2.6.2 Transação iniciada pelo prestador de serviço de iniciação de transação de pagamento 26

3. FLUXO DE EFETIVAÇÃO DO PIX 29

3.1. FLUXO DE TRANSAÇÕES ENTRE PARTICIPANTES DIRETOS 29

3.1.1. Fluxo com liquidação imediata da ordem de pagamento 30

3.1.2. Fluxo com liquidação agendada da ordem de pagamento (Pix Agendado, Pix Agendado recorrente e Pix Cobrança com vencimento) 32

3.2. FLUXO DE TRANSAÇÕES ENTRE PARTICIPANTES INDIRETOS 34

3.2.1. Fluxo com liquidação imediata da ordem de pagamento 35

3.2.2. Fluxo com liquidação agendada da ordem de pagamento (Pix Agendado, Pix Agendado recorrente e Pix Cobrança com vencimento) 38

3.3. FLUXO DE TRANSAÇÕES NOS LIVROS DO PSP 41

3.3.1. Fluxo com liquidação imediata da ordem de pagamento 42

3.3.2. Fluxo com liquidação agendada da ordem de pagamento (Pix Agendado, Pix Agendado recorrente e Pix Cobrança com vencimento) 43

3.4. FLUXO DE TRANSAÇÕES ENTRE PARTICIPANTES INDIRETOS COM MESMO LIQUIDANTE 45

3.4.1. Fluxo com liquidação imediata da ordem de pagamento 46

3.4.2. Fluxo com liquidação agendada da ordem de pagamento (Pix Agendado e Pix Agendado recorrente e Pix Cobrança com vencimento) 48

4. FLUXO DE DEVOLUÇÃO DO PIX 50

4.1. FLUXO DE DEVOLUÇÃO ENTRE PARTICIPANTES DIRETOS 51

4.2. FLUXO DE DEVOLUÇÃO ENTRE PARTICIPANTES INDIRETOS 54

5. FLUXOS DO PIX AUTOMÁTICO 57

5.1. FLUXOS DE AUTORIZAÇÃO 57

5.1.1. Jornada 1 – Usuário pagador escolhe Pix Automático como forma de pagamento (interação externa ao ecossistema) ... 57
5.1.2. Jornada 2 – Usuário pagador realiza adesão por meio do PSP do pagador (leitura de QR Code contendo os dados da recorrência) ... 63
5.1.3. Jornada 3 – Usuário pagador realiza adesão por meio da leitura de QR Code com primeiro pagamento imediato ... 68
5.1.4. Jornada 4 – Usuário paga por meio de QR Code e recebe proposta de habilitação do Pix Automático para pagamento de cobranças recorrentes futuras ... 76
5.1.5. Cancelamento da autorização pelo usuário pagador ... 84
5.1.6. Cancelamento da recorrência pelo usuário recebedor ... 87
5.2. FLUXOS DE AGENDAMENTO DO DÉBITO ... 90
5.2.1. Agendamento do débito ... 90
5.2.2. Novas tentativas intradia por erro no fluxo de liquidação ... 93
5.2.3. Cancelamento pelo usuário pagador de um débito agendado ... 96
5.2.4. Cancelamento pelo usuário recebedor de um débito agendado ... 99

1. Introdução

O processo de efetivação do Pix consiste em 3 tipos de fluxos, que serão descritos nas seções específicas deste Manual:

- **Seção 2:** fluxos de **geração da ordem de pagamento**, que corresponde aos procedimentos executados, a partir do início da transação pelo usuário pagador, pelo prestador de serviços de pagamento (PSP) do pagador para identificação do usuário recebedor;

- **Seção 3:** fluxos de **efetivação do Pix**, iniciado pelo prestador de serviços de pagamento (PSP) do pagador, após a geração da ordem de pagamento pelo usuário pagador;

- **Seção 4:** fluxos de **devolução de transações**, onde o PSP recebedor (ou remetente) operacionaliza a devolução de valores, a partir de solicitação do PSP do pagador (ou destinatário), ou por iniciativa própria.

A **Seção 5** consiste nos fluxos que descrevem os processos relacionados ao Pix Automático:

- **Fluxos de autorização**: a partir dos quais o usuário pagador permite o envio de cobranças recorrentes pelo usuário recebedor e autoriza os pagamentos pelo seu prestador de serviços de pagamento (PSP). Também estão descritos os fluxos de cancelamento da autorização pelo usuário pagador e de cancelamento da permissão, por iniciativa do usuário recebedor;

- **Fluxos de agendamento do débito**: descrição de como devem ser enviadas as instruções de pagamento pelo usuário recebedor, conforme acordado na autorização. Adicionalmente, estão descritos os processos de cancelamento de um débito agendado pelo usuário pagador ou pelo usuário recebedor.

2. Fluxos de geração da ordem de pagamento pelo usuário pagador

2.1. Geração da ordem de pagamento por inserção manual dos dados ou por meio de chave Pix

2.1.1. PSP do pagador com acesso direto ao Diretório de Identificadores de Contas Transacionais (DICT)

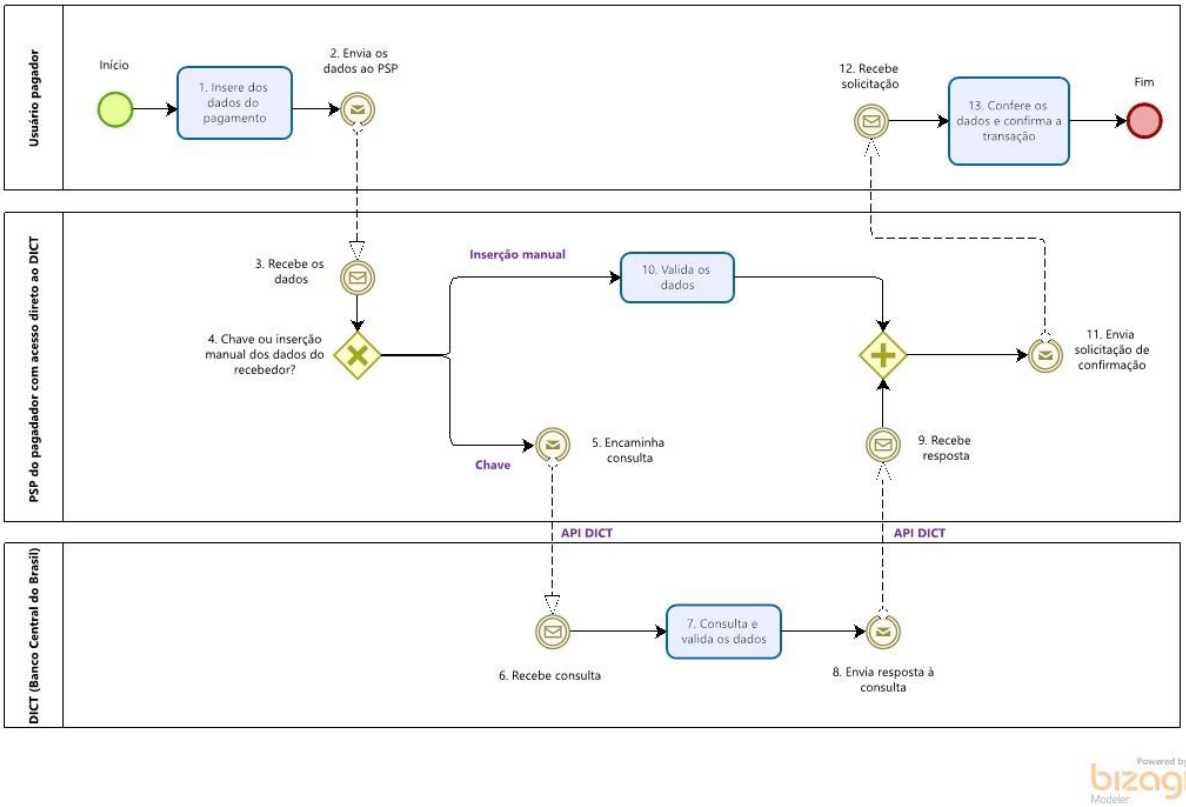

#	Camada	Tipo	Descrição
1	Usuário pagador	Ação	Início do processo. Usuário pagador acessa canal de pagamento (app ou internet banking) para realização de transação de pagamento e insere os dados necessários à realização do pagamento (chave Pix ou dados bancários do recebedor).
2	Usuário pagador	Comunicação	Dados inseridos pelo usuário pagador são encaminhados ao PSP do pagador.
3	PSP do pagador	Comunicação	PSP do pagador recebe os dados do pagamento informados pelo usuário pagador.
4	PSP do pagador	Decisão	Se o usuário pagador houver informado a chave Pix do recebedor na etapa 1, o fluxo segue para a etapa 5. Caso o usuário pagador tenha inserido os dados bancários do recebedor, a consulta ao DICT para validação dessas

			informações não é necessária, devendo-se passar diretamente à etapa 10.
5	PSP do pagador	Comunicação	PSP do pagador encaminha mensagem ao DICT para consulta das informações de identificação do usuário recebedor a partir da chave informada pelo usuário pagador.
6	DICT	Comunicação	DICT recebe a consulta de dados sobre o usuário recebedor.
7	DICT	Ação	DICT consulta a chave recebida, faz a validação e retorna os dados de identificação encontrados.
8	DICT	Comunicação	DICT envia comunicação ao PSP do pagador com os dados de identificação do usuário recebedor.
9	PSP do pagador	Comunicação	PSP do pagador recebe comunicação do DICT com os dados de identificação do usuário recebedor.
10	PSP do pagador	Ação	PSP do pagador valida os dados do usuário recebedor informados por inserção manual.
11	PSP do pagador	Comunicação	PSP do pagador envia comunicação ao usuário pagador com os dados do usuário recebedor, solicitando confirmação.
12	Usuário pagador	Comunicação	Usuário pagador recebe comunicação com dados sobre o usuário recebedor, solicitando confirmação para o início do processo de efetivação do pagamento.
13	Usuário pagador	Ação	Usuário pagador confere os dados do usuário recebedor e confirma a transação, gerando a ordem de pagamento. Fim do processo.

2.1.2. PSP do pagador com acesso indireto ao DICT

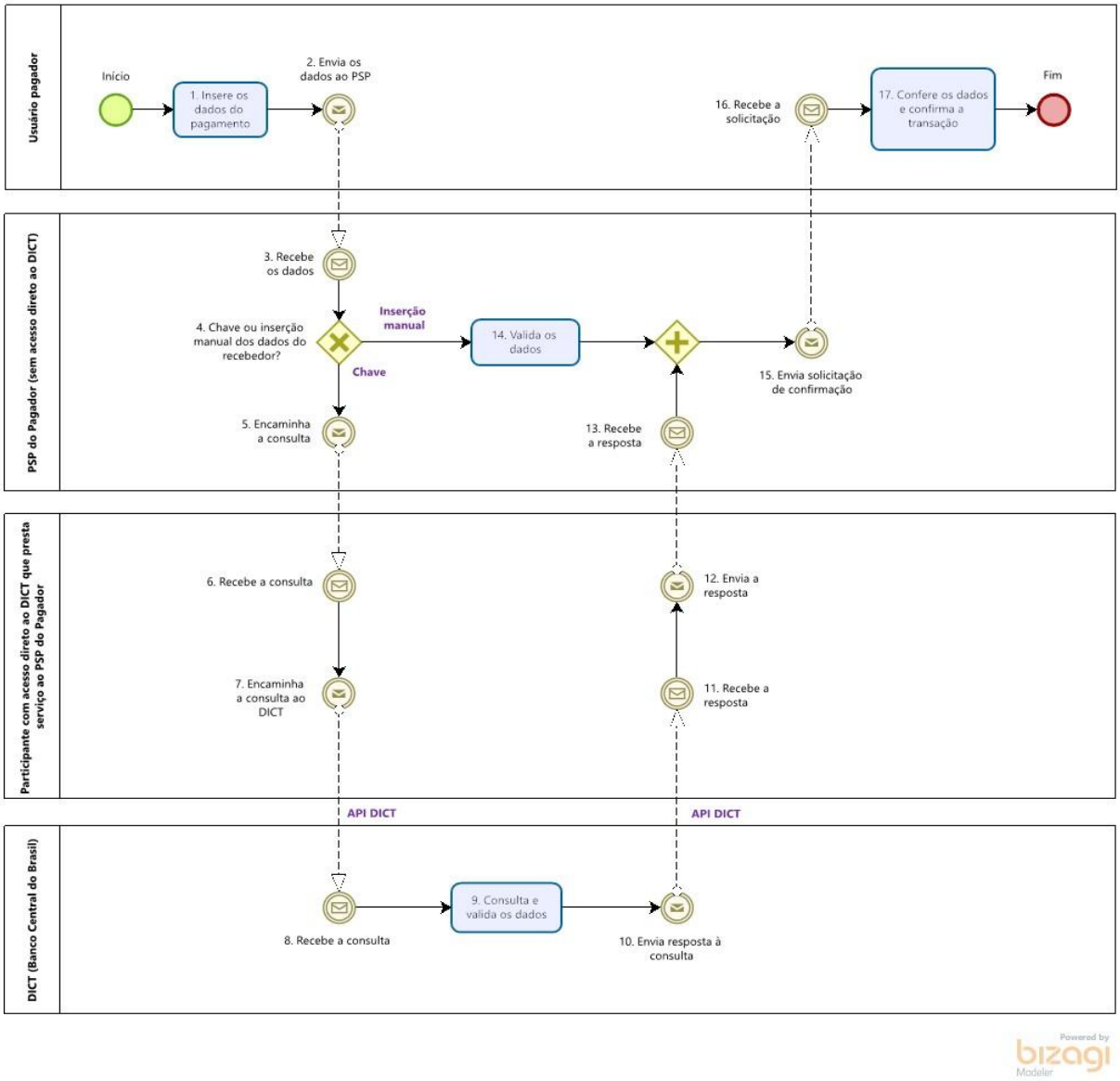

#	Camada	Tipo	Descrição
1	Usuário pagador	Ação	Início do processo. Usuário pagador acessa canal de pagamento (app ou internet banking) para realização de transação de pagamento e insere os dados necessários à realização do pagamento (chave Pix ou dados bancários do recebedor).
2	Usuário pagador	Comunicação	Dados inseridos pelo usuário pagador são encaminhados ao PSP do pagador.
3	PSP do pagador	Comunicação	PSP do pagador recebe os dados do pagamento informados pelo usuário pagador.

4	PSP do pagador	Decisão	Se o usuário pagador houver informado a chave Pix do recebedor na etapa 1, o fluxo segue para a etapa 5. Caso o usuário pagador tenha inserido os dados bancários do recebedor, a consulta ao DICT para validação dessas informações não é necessária, devendo-se passar diretamente à etapa 14.
5	PSP do pagador	Comunicação	PSP do pagador se comunica com o participante com acesso direto ao DICT para consulta das informações de identificação do usuário recebedor.
6	Participante com acesso direto ao DICT	Comunicação	Participante com acesso direto ao DICT recebe os dados do pagamento encaminhados pelo PSP do pagador.
7	Participante com acesso direto ao DICT	Comunicação	Participante com acesso direto se comunica com o DICT para consulta das informações de identificação do usuário recebedor.
8	DICT	Comunicação	DICT recebe a consulta de dados sobre o usuário recebedor.
9	DICT	Ação	DICT consulta a chave recebida, faz a validação e retorna os dados de identificação encontrados.
10	DICT	Comunicação	DICT envia comunicação ao participante com acesso direto ao DICT, informando os dados de identificação do usuário recebedor.
11	Participante com acesso direto ao DICT	Comunicação	Participante com acesso direto ao DICT recebe comunicação com os dados de identificação do usuário recebedor.
12	Participante com acesso direto ao DICT	Comunicação	Participante com acesso direto ao DICT se comunica com o PSP do pagador, informando os dados do usuário recebedor.
13	PSP do pagador	Comunicação	PSP do pagador recebe comunicação do participante com acesso direto ao DICT com os dados de identificação do usuário recebedor.
14	PSP do pagador	Ação	PSP do pagador valida os dados do usuário recebedor informados por inserção manual.
15	PSP do pagador	Comunicação	PSP do pagador envia comunicação ao usuário pagador com os dados do usuário recebedor, solicitando confirmação.
16	Usuário pagador	Comunicação	Usuário pagador recebe comunicação com os dados do usuário recebedor, solicitando confirmação para o início do processo de efetivação do pagamento.
17	Usuário pagador	Ação	Usuário pagador confere os dados do usuário recebedor e confirma a transação, gerando a ordem de pagamento. Fim do processo.

2.1.3. Prestador de serviço de iniciação de transação de pagamento, com acesso direto ao DICT

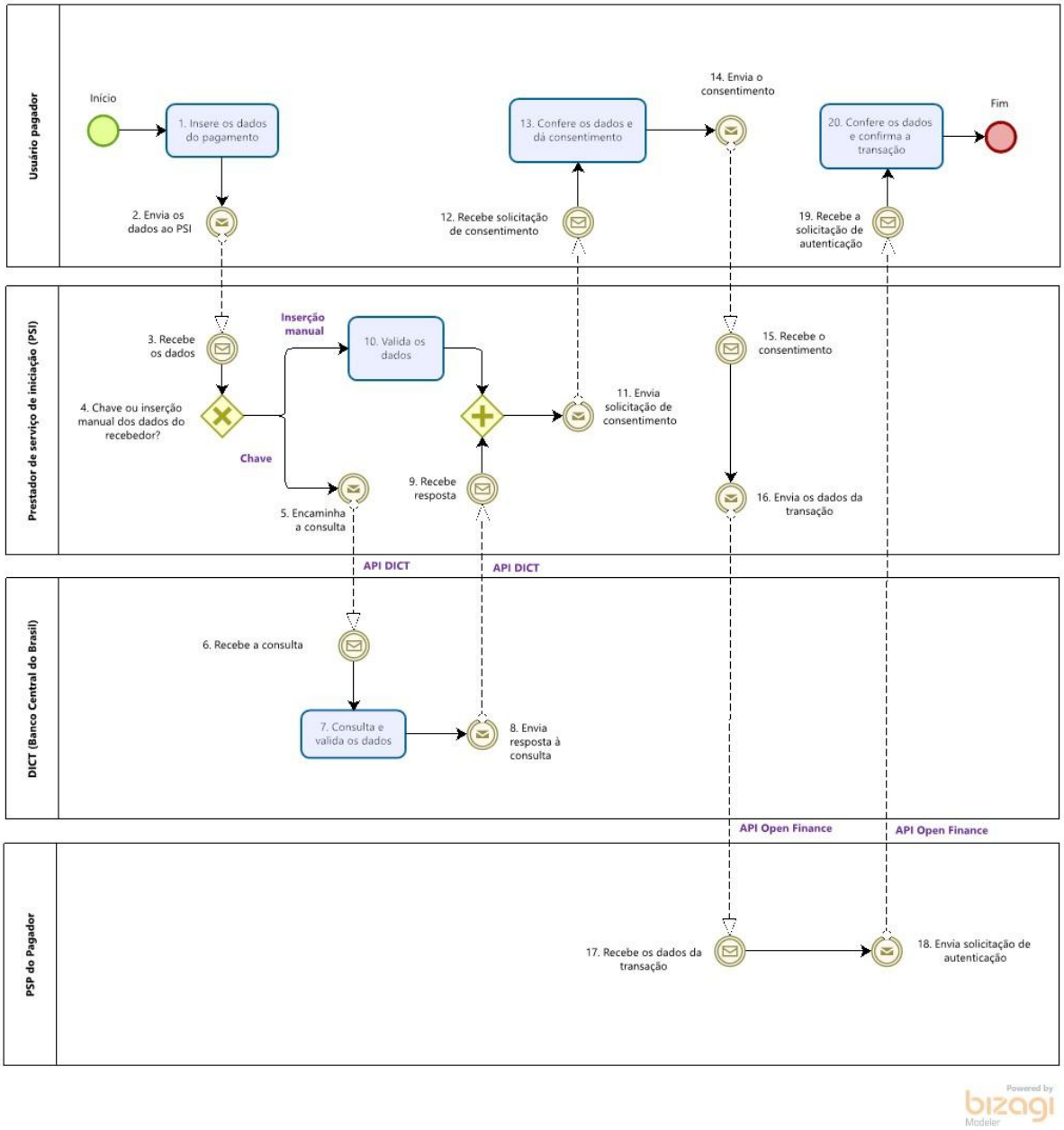

#	Camada	Tipo	Descrição
1	Usuário pagador	Ação	Início do processo. Usuário pagador acessa canal do PSI para realização de transação de pagamento e insere os dados necessários à realização do pagamento.
2	Usuário pagador	Comunicação	Dados inseridos pelo usuário pagador são encaminhados ao PSI.
3	PSI	Comunicação	PSI recebe os dados do pagamento inseridos pelo usuário pagador.

4	PSI	Decisão	Se o usuário pagador houver informado a chave Pix do recebedor na etapa 1, o fluxo segue para a etapa 5. Caso o usuário pagador tenha inserido os dados bancários do recebedor, a consulta ao DICT para validação dessas informações pelo PSI não é necessária, devendo-se passar diretamente à etapa 10.
5	PSI	Comunicação	PSI encaminha mensagem ao DICT para consulta das informações de identificação do usuário recebedor a partir da chave informada pelo usuário pagador.
6	DICT	Comunicação	DICT recebe consulta de dados sobre usuário recebedor.
7	DICT	Ação	DICT consulta a chave recebida, faz a validação e retorna os dados de identificação encontrados.
8	DICT	Comunicação	DICT envia comunicação ao PSI com os dados de identificação do usuário recebedor.
9	PSI	Comunicação	PSI recebe comunicação do DICT com os dados de identificação do usuário recebedor.
10	PSI	Ação	PSI valida os dados do usuário recebedor informados por inserção manual.
11	PSI	Comunicação	PSI envia comunicação ao usuário pagador com os dados do usuário recebedor, solicitando consentimento para iniciar a transação.
12	Usuário pagador	Comunicação	Usuário pagador recebe solicitação de consentimento com as informações do usuário recebedor.
13	Usuário pagador	Ação	Usuário pagador confere os dados e dá consentimento para que a transação seja iniciada pelo PSI.
14	Usuário pagador	Comunicação	Usuário pagador envia o consentimento para que a transação seja iniciada.
15	PSI	Comunicação	PSI recebe consentimento do usuário pagador para que a transação seja iniciada.
16	PSI	Comunicação	PSI envia dados da transação ao PSP do pagador, por meio da API do Open Finance.
17	PSP do pagador	Comunicação	PSP do pagador recebe os dados da transação.
18	PSP do pagador	Comunicação	PSP do pagador envia comunicação ao usuário pagador com os dados do usuário recebedor, solicitando autenticação e confirmação para o pagamento.
19	Usuário pagador	Comunicação	Usuário pagador recebe comunicação com os dados do usuário recebedor, solicitando autenticação e confirmação para o início do processo de efetivação do pagamento.
20	Usuário pagador	Ação	Usuário pagador confere as informações recebidas e confirma a transação, gerando a ordem de pagamento. Fim do processo

2.2. Geração da ordem de pagamento por QR Code estático

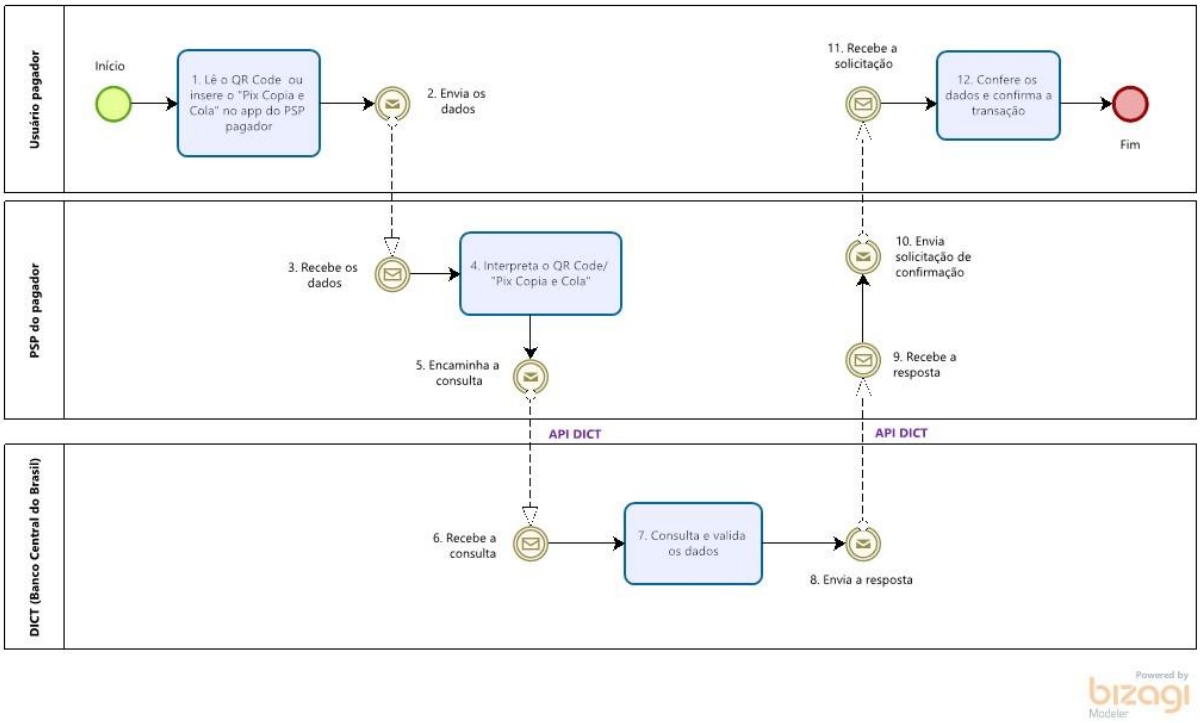

#	Camada	Tipo	Descrição
1	Usuário pagador	Ação	Início do processo. Usuário pagador faz a leitura do *QR Code* ou insere o "Pix Copia e Cola" disponibilizado pelo usuário recebedor, no app do PSP do pagador.
2	Usuário pagador	Comunicação	Dados lidos do *QR Code* ou inseridos pelo "Pix Copia e Cola" são encaminhados ao PSP do pagador.
3	PSP do pagador	Comunicação	PSP do pagador recebe dados do *QR Code* ou "Pix Copia e Cola".
4	PSP do pagador	Ação	PSP do pagador interpreta o *QR Code* ou "Pix Copia e Cola".
5	PSP do pagador	Comunicação	PSP do pagador encaminha mensagem ao DICT para consulta das informações de identificação do usuário recebedor, conforme informações contidas no QR Code ou Pix Copia e Cola".
6	DICT	Comunicação	DICT recebe a consulta de dados sobre o usuário recebedor.
7	DICT	Ação	DICT consulta os dados recebidos, faz a validação e retorna os dados de identificação encontrados.
8	DICT	Comunicação	DICT envia comunicação ao PSP do pagador com os dados de identificação do usuário recebedor.
9	PSP do pagador	Comunicação	PSP do pagador recebe comunicação do DICT com os dados de identificação do usuário recebedor.

10	PSP do pagador	Comunicação	PSP do pagador envia comunicação ao usuário pagador com os dados do usuário recebedor, solicitando confirmação para efetivação da ordem de pagamento.
11	Usuário pagador	Comunicação	Usuário pagador recebe comunicação com dados sobre o usuário recebedor, solicitando confirmação para o início do processo de efetivação do pagamento
12	Usuário pagador	Ação	Usuário pagador confere as informações recebidas e confirma a transação, gerando a ordem de pagamento. Fim do processo. Fim do processo.

Caso o PSP do pagador tenha acesso indireto ao DICT, o fluxo segue a mesma lógica do fluxo descrito na seção 2.1.2, no que se refere às ações tomadas pelo PSP com acesso direto e sua comunicação com o DICT.

2.3. Geração da ordem de pagamento por QR Code dinâmico

2.3.1. Pix Cobrança para pagamento imediato

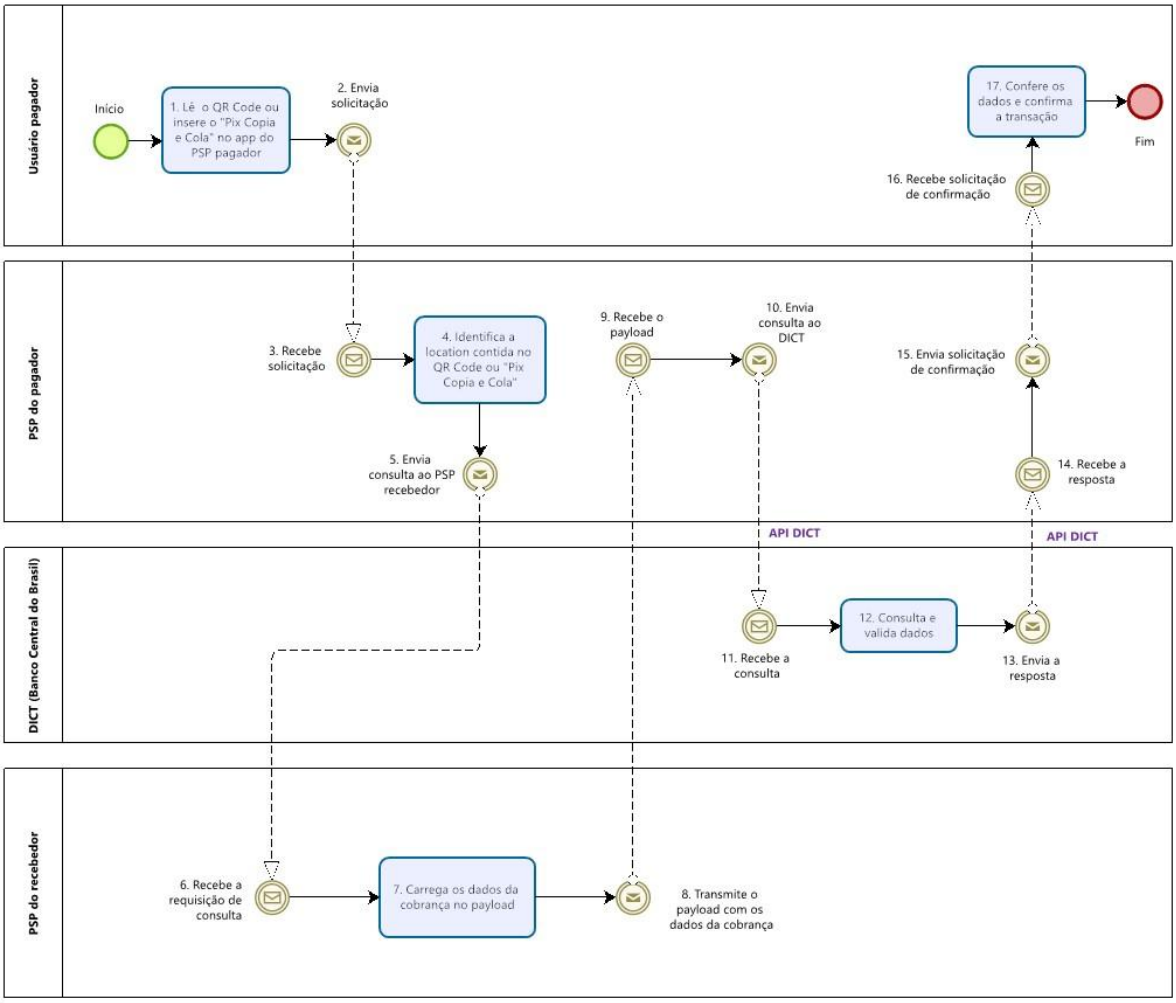

#	Camada	Tipo	Descrição
1	Usuário pagador	Ação	Início do processo. Usuário pagador faz a leitura do *QR Code* ou insere o "Pix Copia e Cola" disponibilizado pelo usuário recebedor, no app do PSP do pagador.
2	Usuário pagador	Comunicação	Dados lidos do *QR Code* ou "Pix Copia e Cola" são encaminhados ao PSP do pagador.
3	PSP do pagador	Comunicação	PSP do pagador recebe os dados do *QR Code* ou "Pix Copia e Cola".
4	PSP do pagador	Ação	PSP do pagador interpreta o *QR Code* ou "Pix Copia e Cola"e identifica a *location* contida nele.

5	PSP do pagador	Comunicação	PSP do pagador envia consulta da *location* ao PSP do recebedor.
6	PSP do recebedor	Comunicação	PSP do recebedor recebe a requisição de consulta enviada pelo PSP do pagador.
7	PSP do recebedor	Ação	PSP do recebedor carrega os dados da cobrança no *payload*.
8	PSP do recebedor	Comunicação	PSP do recebedor transmite o *payload* com os dados da cobrança ao PSP do pagador.
9	PSP do pagador	Comunicação	PSP do pagador recebe o *payload* com os dados da cobrança.
10	PSP do pagador	Comunicação	PSP do pagador envia mensagem ao DICT para consulta das informações de identificação do usuário recebedor, conforme informações contidas no *QR Code* ou no "Pix Copia e Cola".
11	DICT	Comunicação	DICT recebe a consulta de dados sobre o usuário recebedor.
12	DICT	Ação	DICT consulta os dados recebidos, faz a validação e retorna os dados de identificação encontrados.
13	DICT	Comunicação	DICT envia comunicação ao PSP do pagador com os dados de identificação do usuário recebedor.
14	PSP do pagador	Comunicação	PSP do pagador recebe comunicação do DICT com os dados de identificação do usuário recebedor.
15	PSP do pagador	Comunicação	PSP do pagador envia comunicação ao usuário pagador com os dados do usuário recebedor e do *payload*, solicitando confirmação para efetivação da ordem de pagamento.
16	Usuário pagador	Comunicação	Usuário pagador recebe comunicação com dados do usuário recebedor e do *payload*, solicitando confirmação para efetivação do pagamento.
17	Usuário pagador	Ação	Usuário pagador confere as informações recebidas e confirma a transação, gerando a ordem de pagamento. Fim do processo.

Caso o PSP do pagador tenha acesso indireto ao DICT, o fluxo segue a mesma lógica do fluxo descrito na seção 2.1.2, no que se refere às ações tomadas pelo PSP com acesso direto e sua comunicação com o DICT.

2.3.2. Pix Cobrança para pagamento com vencimento

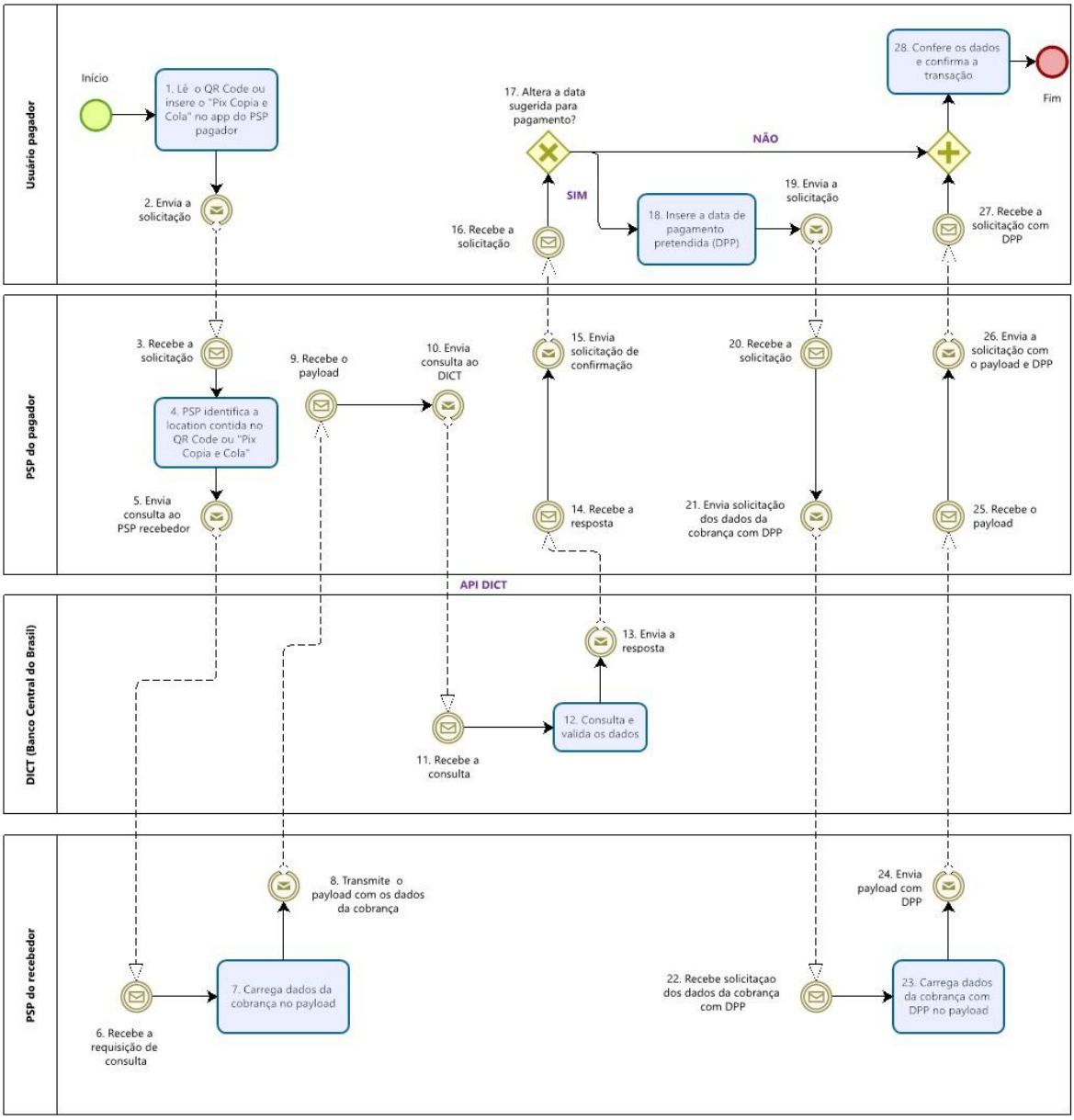

#	Camada	Tipo	Descrição
1	Usuário pagador	Ação	Início do processo. Usuário pagador faz a leitura do *QR Code* ou insere o "Pix Copia e Cola" disponibilizado pelo usuário recebedor, no app do PSP do pagador.
2	Usuário pagador	Comunicação	Dados lidos do *QR Code* ou "Pix Copia e Cola" são encaminhados ao PSP do pagador.
3	PSP do pagador	Comunicação	PSP do pagador recebe os dados do *QR Code* ou "Pix Copia e Cola".

4	PSP do pagador	Ação	PSP do pagador interpreta o *QR Code* ou "Pix Copia e Cola" e identifica a *location* contida nele.
5	PSP do pagador	Comunicação	PSP do pagador envia consulta da *location* ao PSP do recebedor.
6	PSP do recebedor	Comunicação	PSP do recebedor recebe a requisição de consulta enviada pelo PSP do pagador.
7	PSP do recebedor	Ação	PSP do recebedor carrega os dados da cobrança no *payload*.
8	PSP do recebedor	Comunicação	PSP do recebedor transmite o *payload* com os dados da cobrança ao PSP do pagador.
9	PSP do pagador	Comunicação	PSP do pagador recebe o *payload* com os dados da cobrança.
10	PSP do pagador	Comunicação	PSP do pagador encaminha consulta sobre os dados da chave Pix do usuário recebedor ao DICT, conforme informações contidas no *QR Code*.
11	DICT	Comunicação	DICT recebe consulta de dados sobre usuário recebedor.
12	DICT	Ação	DICT consulta os dados recebidos, faz a validação e retorna os dados de identificação encontrados.
13	DICT	Comunicação	DICT envia comunicação ao PSP do pagador com os dados de identificação do usuário recebedor.
14	PSP do pagador	Comunicação	PSP do pagador recebe comunicação do DICT com os dados de identificação do usuário recebedor.
15	PSP do pagador	Comunicação	PSP do pagador envia comunicação ao usuário pagador com os dados do usuário recebedor e do *payload*, solicitando confirmação para efetivação da ordem de pagamento.
16	Usuário pagador	Comunicação	Usuário pagador recebe comunicação com dados do usuário recebedor, o valor da cobrança e a data de pagamento sugerida, solicitando confirmação para efetivação do pagamento.
17	Usuário pagador	Decisão	Se o usuário pagador optar por não alterar a data de pagamento sugerida e esta for igual à "data corrente", o fluxo segue para a etapa 28. Caso o usuário pagador decida alterar a data de pagamento sugerida e inserir uma data de pagamento pretendida (DPP), o fluxo segue para a etapa 18.
18	Usuário pagador	Ação	Usuário pagador insere a data de pagamento pretendida (DPP) no app do PSP do pagador.
19	Usuário pagador	Comunicação	Usuário pagador envia solicitação para alteração da data de pagamento sugerida para a DPP ao PSP pagador.
20	PSP do pagador	Comunicação	PSP do pagador recebe a consulta com a DPP informada pelo usuário pagador.
21	PSP do pagador	Comunicação	PSP do pagador envia a solicitação dos dados de pagamento com a DPP para o PSP recebedor.
22	PSP do recebedor	Comunicação	PSP do recebedor recebe a solicitação dos dados da cobrança para a DPP informada.

23	PSP do recebedor	Ação	PSP do recebedor carrega os dados da cobrança e os cálculos de desconto, juros e/ou multa com base na DPP informada no *payload*.
24	PSP do recebedor	Comunicação	PSP do recebedor envia o *payload* com os dados da cobrança para a DPP informada ao PSP do pagador.
25	PSP do pagador	Comunicação	PSP do pagador recebe o *payload* com os dados da cobrança para a DPP informada.
26	PSP do pagador	Comunicação	PSP do pagador envia o *payload* com os dados da cobrança para a DPP informada ao usuário pagador, solicitando confirmação para efetivação do pagamento.
27	Usuário pagador	Comunicação	Usuário pagador recebe, no app do PSP do pagador, as informações sobre cobrança, a partir da DPP informada: usuário recebedor, a data para pagamento e o valor a pagar, com as informações sobre principal, multa, juros, descontos e/ou abatimentos.
28	Usuário pagador	Ação	Usuário pagador confere as informações recebidas e confirma a transação, gerando a ordem de pagamento. Fim do processo.

Caso o PSP do pagador tenha acesso indireto ao DICT, o fluxo segue a mesma lógica do fluxo descrito na seção 2.1.2, no que se refere às ações tomadas pelo PSP com acesso direto e sua comunicação com o DICT.

2.4. Geração da ordem de pagamento de um Pix Agendado único ou recorrente por inserção manual de dados ou por meio de chave Pix

2.4.1. PSP do pagador com acesso direto ao DICT

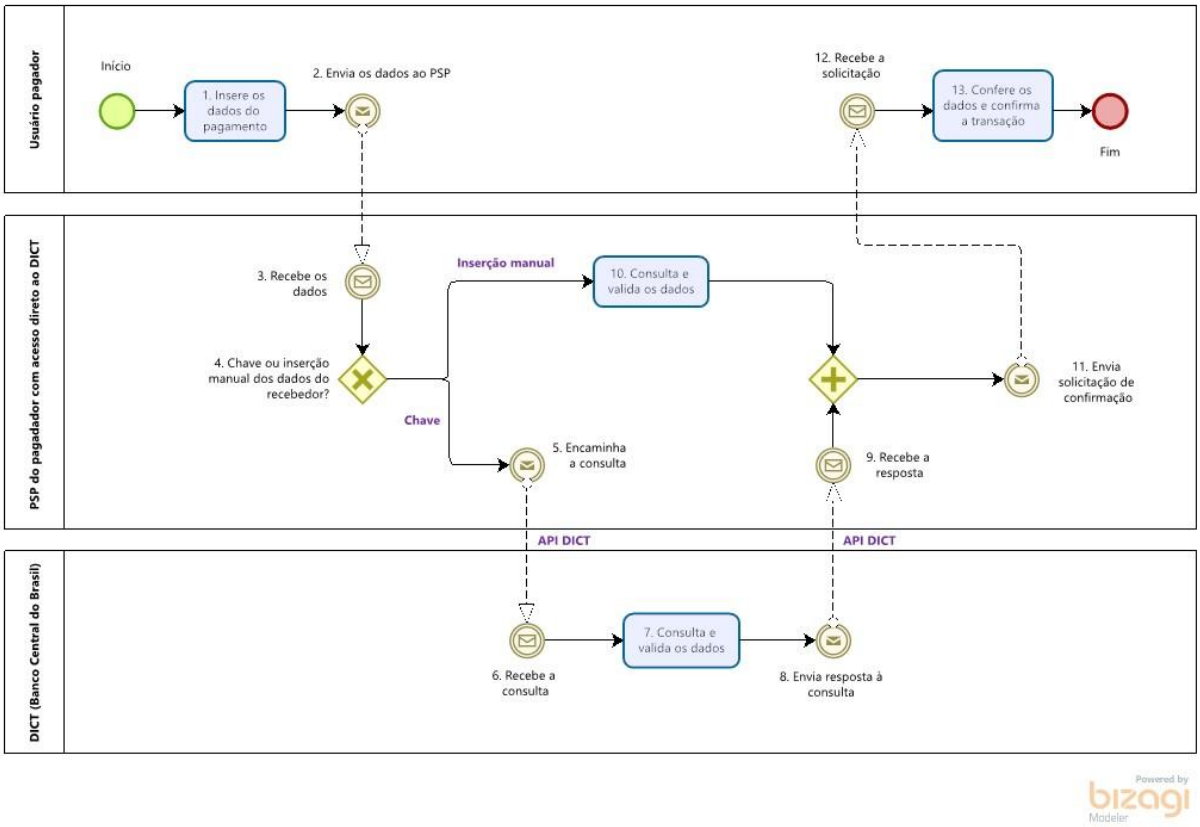

#	Camada	Tipo	Descrição
1	Usuário pagador	Ação	Início do processo. Usuário pagador acessa canal de pagamento (app ou internet banking) para realização de transação de pagamento e insere os dados necessários à realização do pagamento (chave Pix ou dados bancários do recebedor). A data de agendamento pode ser requisitada nesta etapa, ou alternativamente, pode ser solicitada na etapa 12, já com a disponibilização dos dados do usuário recebedor e antes da confirmação da transação.
2	Usuário pagador	Comunicação	Dados inseridos pelo usuário pagador são encaminhados ao PSP do pagador.
3	PSP do pagador	Comunicação	PSP do pagador recebe os dados do pagamento informados pelo usuário pagador.
4	PSP do pagador	Decisão	Se o usuário pagador houver informado a chave Pix do recebedor na etapa 1, o fluxo segue para a etapa 5. Caso o usuário pagador tenha inserido os dados bancários do

			recebedor, a consulta ao DICT para validação dessas informações não é necessária, devendo-se passar diretamente à etapa 10.
5	PSP do pagador	Comunicação	Caso o usuário pagador tenha inserido uma chave Pix, o PSP do pagador encaminha mensagem ao DICT para consulta das informações de identificação do usuário recebedor. O *EndToEndId* gerado nesta etapa é usado apenas para a consulta ao DICT.
6	DICT	Comunicação	DICT recebe consulta de dados sobre usuário recebedor.
7	DICT	Ação	DICT consulta a chave recebida, faz a validação e retorna os dados de identificação encontrados.
8	DICT	Comunicação	DICT envia comunicação ao PSP do pagador com os dados de identificação do usuário recebedor.
9	PSP do pagador	Comunicação	PSP do pagador recebe comunicação do DICT com os dados de identificação do usuário recebedor.
10	PSP do pagador	Ação	PSP do pagador valida os dados do usuário recebedor informados por inserção manual.
11	PSP do pagador	Comunicação	PSP do pagador envia comunicação ao usuário pagador com os dados do usuário recebedor, solicitando confirmação.
12	Usuário pagador	Comunicação	Usuário pagador recebe comunicação com dados sobre o usuário recebedor, solicitando confirmação para o início do processo de efetivação do pagamento. Caso a data de agendamento não tenha sido solicitada na etapa 1, ela deve ser solicitada nesta etapa, antes da confirmação da transação.
13	Usuário pagador	Ação	Usuário pagador confere as informações do usuário recebedor e confirma a transação, gerando a ordem de pagamento. Fim do processo.

2.4.2. PSP do pagador com acesso indireto ao DICT

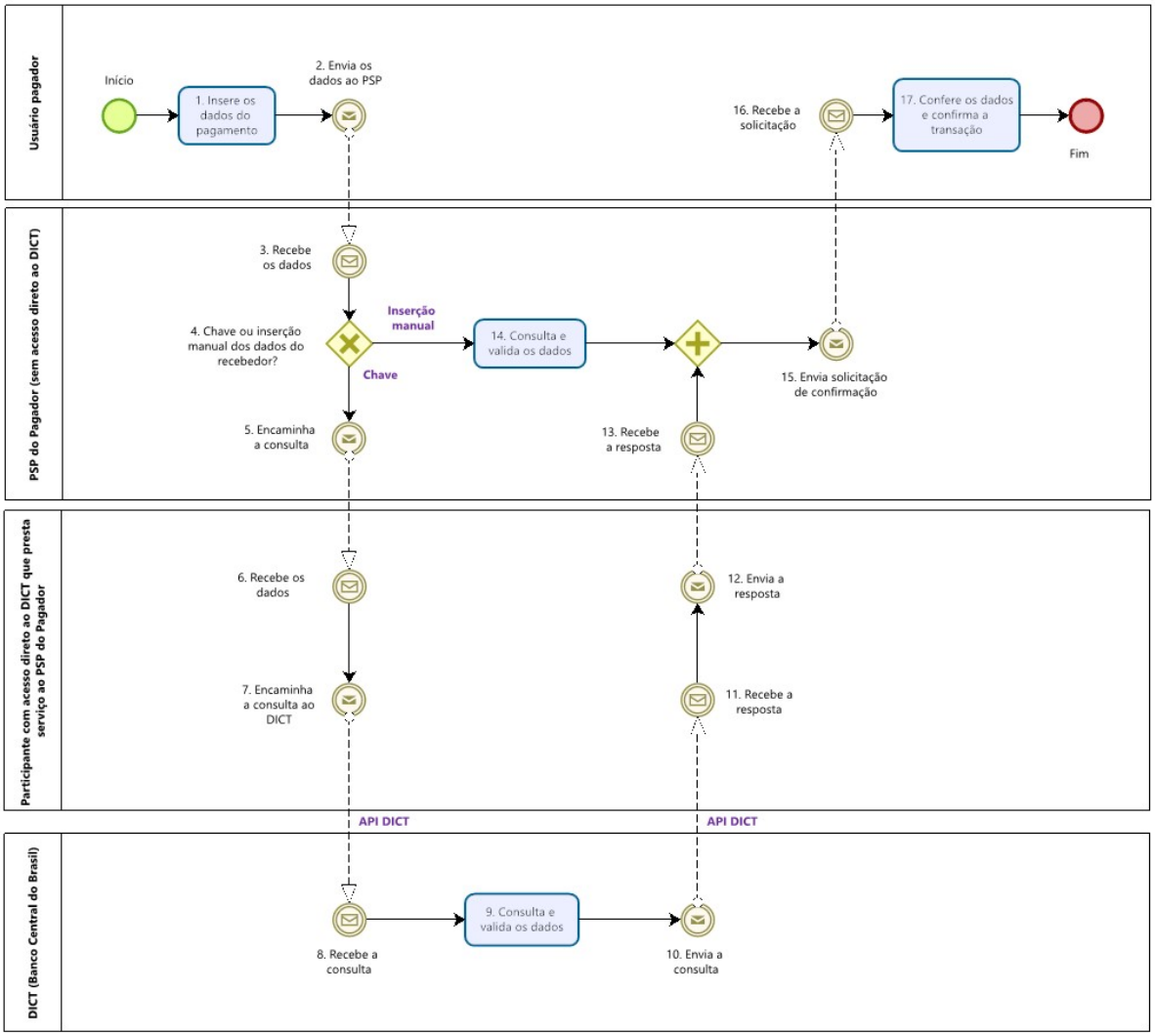

#	Camada	Tipo	Descrição
1	Usuário pagador	Ação	Início do processo. Usuário pagador acessa canal de pagamento (app ou internet banking) para realização de transação de pagamento e insere os dados necessários à realização do pagamento (chave Pix ou dados bancários do recebedor). A data de agendamento pode ser requisitada nesta etapa, ou alternativamente, pode ser solicitada na etapa 16, já com a disponibilização dos dados do usuário recebedor e antes da confirmação da transação.
2	Usuário pagador	Comunicação	Dados inseridos pelo usuário pagador são encaminhados ao PSP do pagador.
3	PSP do pagador	Comunicação	O PSP do pagador recebe os dados do pagamento informados pelo usuário pagador.
4	PSP do pagador	Decisão	Se o usuário pagador tiver informado a chave Pix do recebedor na etapa 1, o fluxo segue para a etapa 5. Caso o usuário pagador tenha inserido os dados bancários do recebedor, a consulta ao DICT para validação dessas informações não é necessária, devendo-se passar diretamente à etapa 14.
5	PSP do pagador	Comunicação	PSP do pagador se comunica com o participante com acesso direto ao DICT para consulta das informações de identificação do usuário recebedor.
6	Participante com acesso direto ao DICT	Comunicação	O participante com acesso direto ao DICT recebe os dados do pagamento encaminhados pelo PSP do pagador.
7	Participante com acesso direto ao DICT	Comunicação	Participante com acesso direto se comunica com o DICT para consulta das informações de identificação do usuário recebedor. O *EndToEndId* gerado nesta etapa é usado apenas para a consulta ao DICT.
8	DICT	Comunicação	DICT recebe consulta de dados sobre usuário recebedor.
9	DICT	Ação	DICT consulta a chave recebida, faz a validação e retorna os dados de identificação encontrados.
10	DICT	Comunicação	DICT envia comunicação ao participante com acesso direto, informando os dados de identificação do usuário recebedor.
11	Participante com acesso direto ao DICT	Comunicação	Participante com acesso direto ao DICT recebe comunicação com os dados de identificação do usuário recebedor.

12	Participante com acesso direto ao DICT	Comunicação	Participante com acesso direto ao DICT se comunica com o PSP do pagador, informando os dados do usuário recebedor.
13	PSP do pagador	Comunicação	PSP do pagador recebe comunicação do participante com acesso direto com os dados de identificação do usuário recebedor.
14	PSP do pagador	Ação	PSP do pagador valida os dados do usuário recebedor informados por inserção manual.
15	PSP do pagador	Comunicação	PSP do pagador envia comunicação ao usuário pagador com os dados do usuário recebedor, solicitando confirmação.
16	Usuário pagador	Comunicação	Usuário pagador recebe comunicação com dados sobre o usuário recebedor, solicitando confirmação para o início do processo de efetivação do pagamento. Caso a data de agendamento não tenha sido solicitada na etapa 1, ela deve ser solicitada nesta etapa, antes da confirmação da transação.
17	Usuário pagador	Ação	Usuário pagador confere as informações do usuário recebedor e confirma a transação, gerando a ordem de pagamento. Fim do processo.

2.5. Geração da ordem de pagamento pelo serviço de iniciação de transação de pagamento, nos casos em que o participante possui todas as informações do usuário recebedor

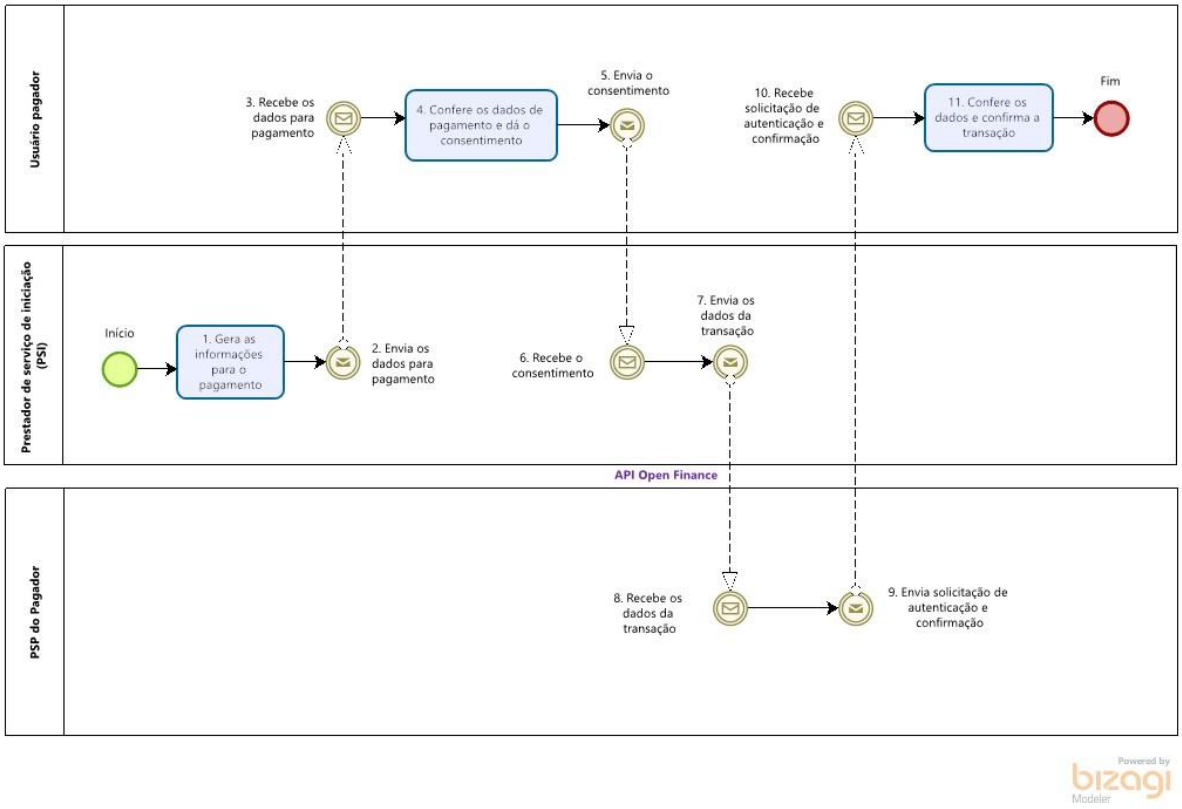

#	Camada	Tipo	Descrição
1	PSI	Ação	Início do processo. PSI gera as informações para a cobrança com os dados do recebedor.
2	PSI	Comunicação	PSI envia os dados para pagamento ao usuário pagador.
3	Usuário pagador	Comunicação	Usuário pagador recebe os dados para pagamento.
4	Usuário pagador	Ação	Confere os dados e dá consentimento para que a transação seja iniciada pelo PSI.
5	Usuário pagador	Comunicação	Usuário pagador envia o consentimento ao PSI para que a transação seja iniciada.
6	PSI	Comunicação	PSI recebe consentimento do usuário pagador.
7	PSI	Comunicação	PSI envia dados da transação ao PSP do pagador, por meio da API do Open Finance.
8	PSP do pagador	Comunicação	PSP do pagador recebe dados da transação.
9	PSP do pagador	Comunicação	PSP do pagador envia comunicação ao usuário pagador com os dados do usuário recebedor, solicitando autenticação e confirmação.

10	Usuário pagador	Comunicação	Usuário pagador recebe comunicação com dados sobre o usuário recebedor, solicitando autenticação e confirmação para o início do processo de efetivação do pagamento.
11	Usuário pagador	Ação	Usuário pagador confere as informações do usuário recebedor e confirma a transação, gerando uma ordem de pagamento.

Os fluxos de jornadas de iniciação de transação de pagamento encontram-se detalhados no arcabouço normativo do Open Finance.

2.6. Geração da ordem de pagamento pela iniciação por aproximação de um dispositivo habilitado com tecnologia *Near Field Communication* (NFC) a outro dispositivo com mesma tecnologia

2.6.1. Transação iniciada pelo PSP do pagador

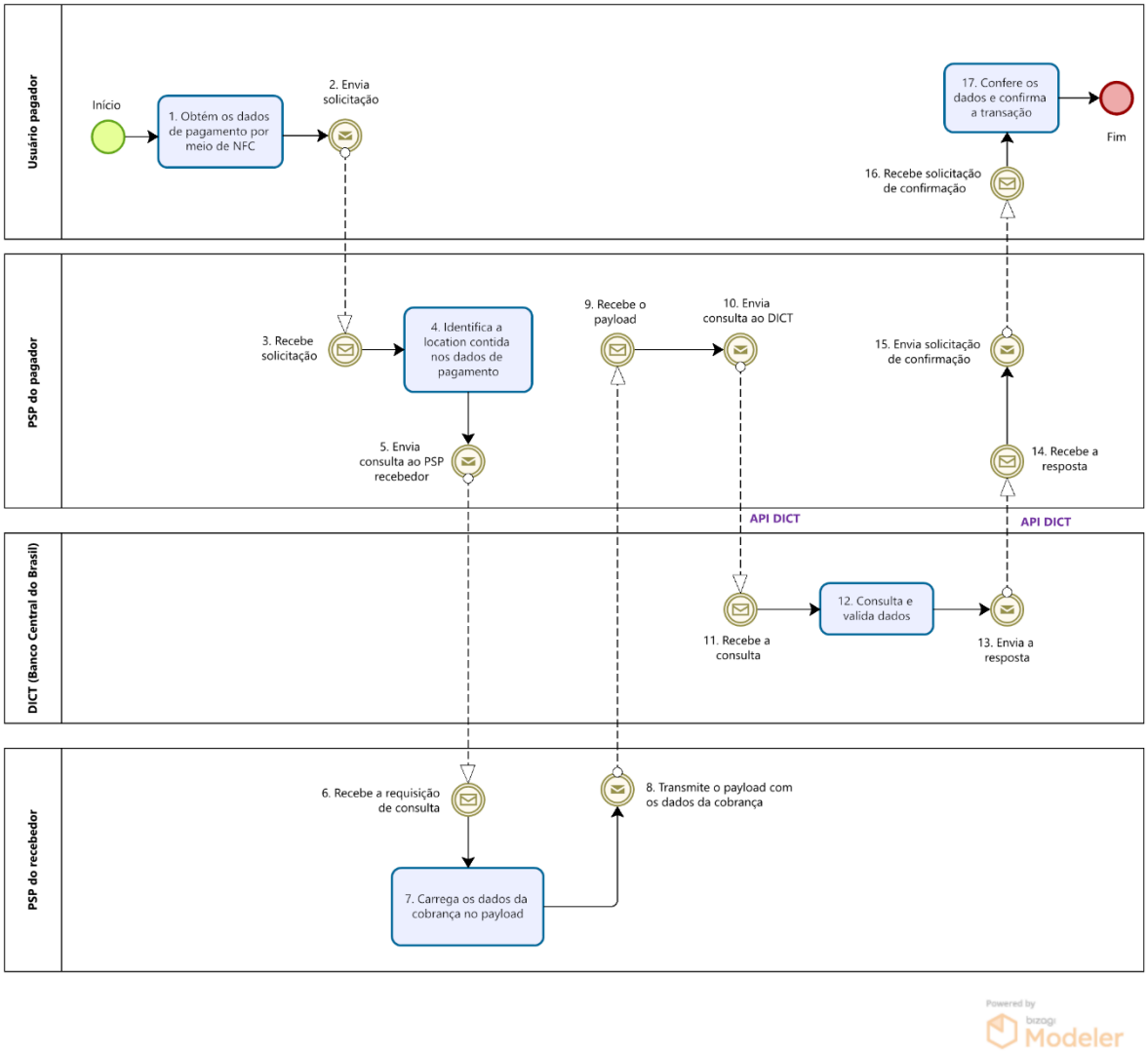

#	Camada	Tipo	Descrição
1	Usuário pagador	Ação	Início do processo. Usuário pagador obtém dados de pagamento por meio da aproximação de um dispositivo ao terminal compatível, utilizando tecnologia NFC.
2	Usuário pagador	Comunicação	Os dados de pagamento são encaminhados ao PSP do pagador.
3	PSP do pagador	Comunicação	PSP do pagador recebe os dados de pagamento.
4	PSP do pagador	Ação	PSP do pagador interpreta os dados de pagamento e identifica a *location* contida neles.
5	PSP do pagador	Comunicação	PSP do pagador envia consulta da *location* ao PSP do recebedor.

6	PSP do recebedor	Comunicação	PSP do recebedor recebe a requisição de consulta enviada pelo PSP do pagador.
7	PSP do recebedor	Ação	PSP do recebedor carrega os dados da cobrança no *payload*.
8	PSP do recebedor	Comunicação	PSP do recebedor transmite o *payload* com os dados da cobrança ao PSP do pagador.
9	PSP do pagador	Comunicação	PSP do pagador recebe o *payload* com os dados da cobrança.
10	PSP do pagador	Comunicação	PSP do pagador envia mensagem ao DICT para consulta das informações de identificação do usuário recebedor, conforme informações contidas nos dados de pagamento.
11	DICT	Comunicação	DICT recebe a consulta de dados sobre o usuário recebedor.
12	DICT	Ação	DICT consulta os dados recebidos, faz a validação e retorna os dados de identificação encontrados.
13	DICT	Comunicação	DICT envia comunicação ao PSP do pagador com os dados de identificação do usuário recebedor.
14	PSP do pagador	Comunicação	PSP do pagador recebe comunicação do DICT com os dados de identificação do usuário recebedor.
15	PSP do pagador	Comunicação	PSP do pagador envia comunicação ao usuário pagador com os dados do usuário recebedor e do *payload*, solicitando confirmação para efetivação da ordem de pagamento.
16	Usuário pagador	Comunicação	Usuário pagador recebe comunicação com dados do usuário recebedor e do *payload*, solicitando confirmação para efetivação do pagamento.
17	Usuário pagador	Ação	Usuário pagador confere as informações recebidas e confirma a transação, gerando a ordem de pagamento. Fim do processo.

O fluxograma desta subseção reflete o processo de pagamento associado a um QR Code dinâmico imediato, que é o modelo mais comum no varejo. Contudo, o processo também pode ser realizado utilizando cobranças associadas a um QR Code dinâmico com vencimento ou a um QR Code estático. Caso o PSP do pagador tenha acesso indireto ao DICT, o fluxo segue a mesma lógica do fluxo descrito na seção 2.1.2, no que se refere às ações tomadas pelo PSP com acesso direto e sua comunicação com o DICT.

2.6.2 Transação iniciada pelo prestador de serviço de iniciação de transação de pagamento

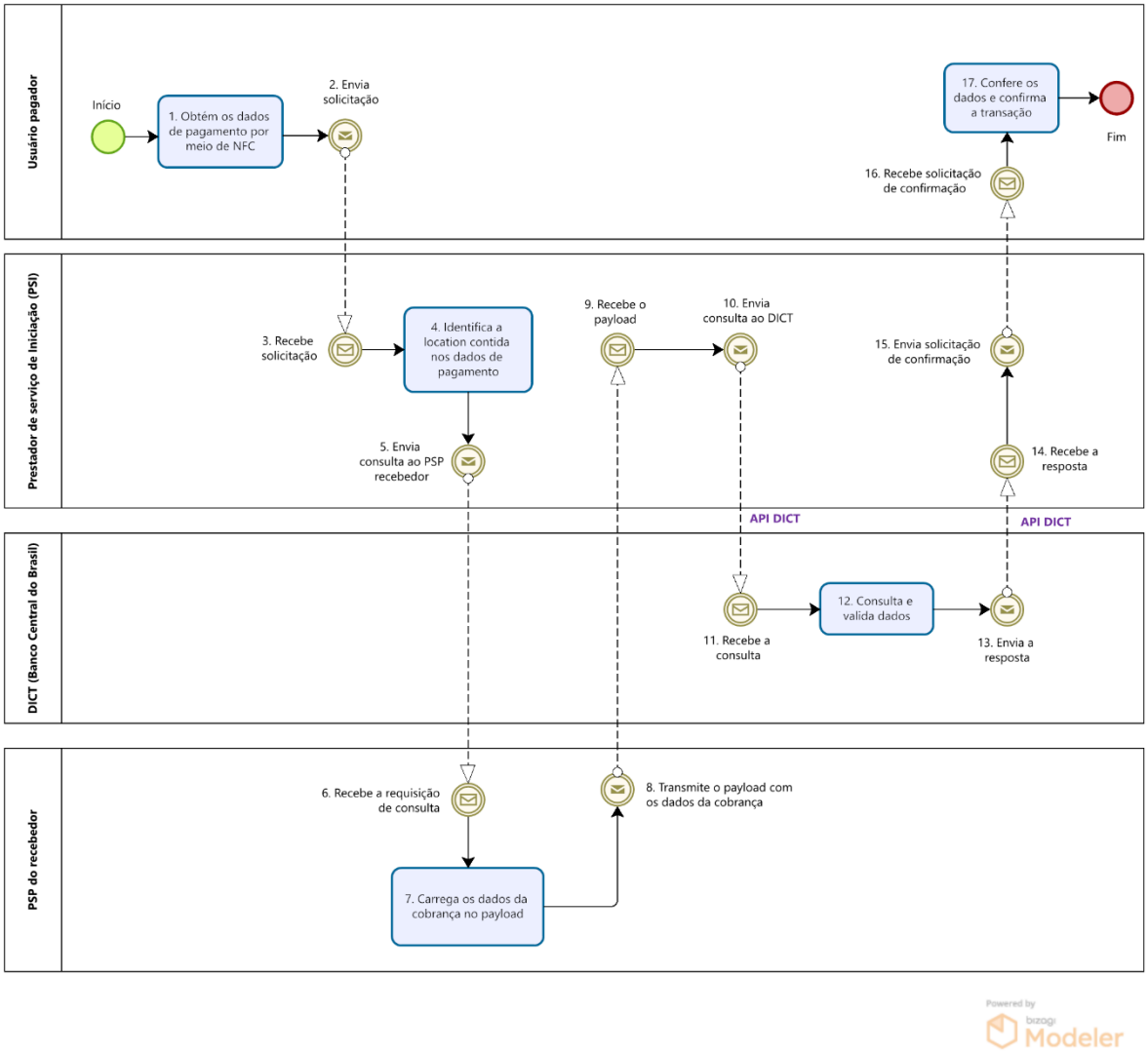

#	Camada	Tipo	Descrição
1	Usuário pagador	Ação	Início do processo. Usuário pagador obtém dados de pagamento por meio da aproximação de um dispositivo ao terminal compatível, utilizando tecnologia NFC.
2	Usuário pagador	Comunicação	Os dados de pagamento são encaminhados ao PSI.
3	PSI	Comunicação	PSI recebe os dados de pagamento.
4	PSI	Ação	PSI interpreta os dados de pagamento e identifica a *location* contida neles.
5	PSI	Comunicação	PSI envia consulta da *location* ao PSP do recebedor.

6	PSP do recebedor	Comunicação	PSP do recebedor recebe a requisição de consulta enviada pelo PSI.
7	PSP do recebedor	Ação	PSP do recebedor carrega os dados da cobrança no *payload*.
8	PSP do recebedor	Comunicação	PSP do recebedor transmite o *payload* com os dados da cobrança ao PSI.
9	PSI	Comunicação	PSI recebe o *payload* com os dados da cobrança.
10	PSI	Comunicação	PSI envia mensagem ao DICT para consulta das informações de identificação do usuário recebedor, conforme informações contidas nos dados de pagamento.
11	DICT	Comunicação	DICT recebe a consulta de dados sobre o usuário recebedor.
12	DICT	Ação	DICT consulta os dados recebidos, faz a validação e retorna os dados de identificação encontrados.
13	DICT	Comunicação	DICT envia comunicação ao PSI com os dados de identificação do usuário recebedor.
14	PSI	Comunicação	PSI recebe comunicação do DICT com os dados de identificação do usuário recebedor.
15	PSI	Comunicação	PSI envia comunicação ao usuário pagador com os dados do usuário recebedor e do *payload*, solicitando confirmação para efetivação da ordem de pagamento.
16	Usuário pagador	Comunicação	Usuário pagador recebe comunicação com dados do usuário recebedor e do *payload*, solicitando confirmação para efetivação do pagamento.
17	Usuário pagador	Ação	Usuário pagador confere as informações recebidas e confirma a transação, gerando a ordem de pagamento. Fim do processo.

O fluxograma desta subseção reflete o processo de pagamento associado a um QR Code dinâmico imediato, que é o modelo mais comum no varejo. Contudo, o processo também pode ser realizado utilizando cobranças associadas a um QR Code dinâmico com vencimento ou a um QR Code estático. Os fluxos de jornadas de iniciação de transação de pagamento envolvendo um PSI encontram-se detalhados no arcabouço normativo do Open Finance. Para enviar a ordem de pagamento ao PSP do pagador, o PSI deve utilizar as APIs do Open Finance.

3. Fluxo de efetivação do Pix

3.1. Fluxo de transações entre participantes diretos

Nesta seção é apresentado o fluxo das ordens enviadas para o canal primário de transmissão de mensagens ou para o canal secundário de transmissão de mensagens do Sistema de Pagamentos Instantâneos (SPI), nos termos do Catálogo de Serviços do SFN e do Manual das Interfaces de Comunicação, no caso em que tanto o prestador de serviços de pagamento (PSP) do pagador quanto do recebedor são participantes diretos do SPI.

As ordens de pagamento referentes ao Pix Automático, Pix Agendado, Pix Agendado recorrente e ao Pix Cobrança para pagamentos com vencimento, quando agendado, devem ser enviadas para o canal secundário de transmissão de mensagens. Essas ordens correspondem às mensagens pacs.008 preenchidas com "NORM" no campo "prioridadePagamento" e com "PAGAGD" no campo "tipoPrioridadePagamento", bem como todas as mensagens do seu ciclo de liquidação (as demais pacs.008 e pacs.002 relacionadas a uma ordem de pagamento iniciada no canal secundário de transmissão de mensagens, assim como eventuais mensagens admi.002 derivadas dessas pacs.008 e pacs.002)[1].

Os fluxos referentes ao agendamento da instrução de pagamento e de liquidação do Pix Automático também trafegam no canal secundário de mensagens.

Todas as demais ordens de pagamento devem ser enviadas para o canal primário de transmissão de mensagens.

A tabela após o fluxo detalha cada etapa do processo.

[1] Informações mais detalhadas a respeito das mensagens constam do Catálogo de Serviços do SFN, disponível em https://www.bcb.gov.br/estabilidadefinanceira/comunicacaodados.

3.1.1. Fluxo com liquidação imediata da ordem de pagamento

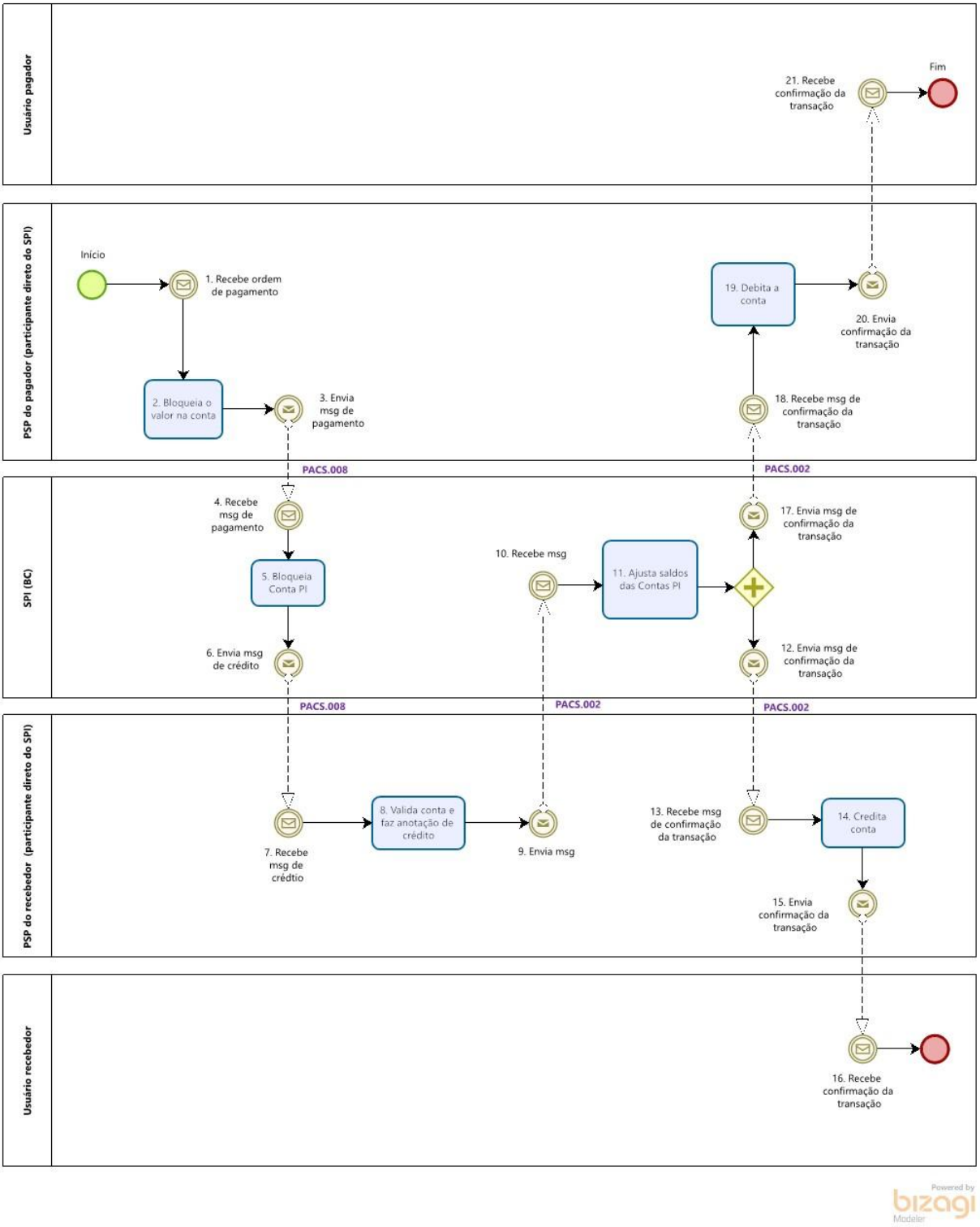

#	Camada	Tipo	Descrição
1	PSP do pagador	Comunicação	Início do processo. PSP do pagador recebe ordem de pagamento.
2	PSP do pagador	Ação	PSP do pagador realiza bloqueio do valor do pagamento na conta do usuário pagador.
3	PSP do pagador	Mensagem	PSP do pagador envia mensagem ao SPI, solicitando transferência de recursos da conta PI no montante do pagamento em questão para prosseguimento do pagamento.
4	SPI	Mensagem	SPI recebe mensagem enviada pelo PSP do pagador, solicitando transferência de recursos na Conta PI para prosseguimento do pagamento.
5	SPI	Ação	SPI efetua o bloqueio na Conta PI do PSP do pagador no montante do pagamento em questão.
6	SPI	Mensagem	SPI envia mensagem ao PSP do recebedor, informando os dados para transferência.
7	PSP do recebedor	Mensagem	PSP do recebedor recebe mensagem com os dados para transferência.
8	PSP do recebedor	Ação	PSP do recebedor valida a conta do usuário recebedor e faz anotação provisória de crédito nessa conta.
9	PSP do recebedor	Mensagem	PSP do recebedor envia mensagem ao SPI, solicitando o prosseguimento do pagamento.
10	SPI	Mensagem	SPI recebe mensagem enviada pelo PSP do recebedor, solicitando o prosseguimento do pagamento.
11	SPI	Ação	SPI efetiva a transferência de recursos nas contas PI: diminui o saldo da Conta PI do PSP do pagador no valor do pagamento em questão, e aumenta o saldo da Conta PI do PSP do recebedor no mesmo montante.
12	SPI	Mensagem	SPI envia mensagem de confirmação de conclusão da transação ao PSP do recebedor.
13	PSP do recebedor	Mensagem	PSP do recebedor recebe mensagem de confirmação de conclusão da transação.
14	PSP do recebedor	Ação	PSP do recebedor efetiva o crédito na conta do usuário recebedor, no valor da transação.
15	PSP do recebedor	Comunicação	PSP do recebedor envia comunicação de confirmação de conclusão da transação ao usuário recebedor.
16	Usuário recebedor	Comunicação	Usuário recebedor recebe comunicação, informando a conclusão da transação.
17	SPI	Mensagem	SPI envia mensagem de confirmação de conclusão da transação ao PSP do pagador.

18	PSP do pagador	Mensagem	PSP do pagador recebe mensagem de confirmação de conclusão da transação.
19	PSP do pagador	Ação	PSP do pagador efetiva o débito na conta do usuário pagador, no valor da transação.
20	PSP do pagador	Comunicação	PSP do pagador envia comunicação de confirmação de conclusão da transação ao usuário pagador.
21	Usuário pagador	Comunicação	Usuário pagador recebe a comunicação, informando a conclusão da transação. Fim do processo.

3.1.2. Fluxo com liquidação agendada da ordem de pagamento (Pix Agendado, Pix Agendado recorrente e Pix Cobrança com vencimento)

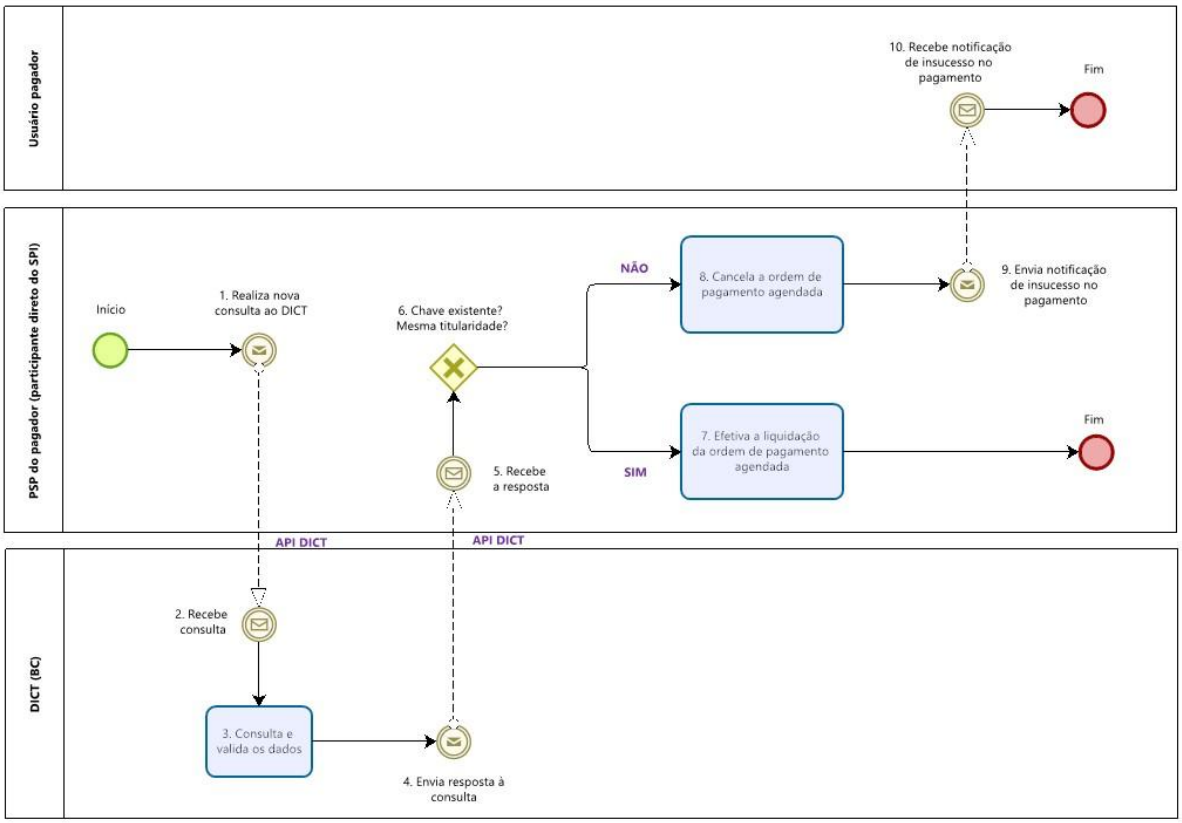

#	Camada	Tipo	Descrição
1	PSP do pagador	Comunicação	Início do processo. Caso o usuário pagador tenha informado uma chave Pix no momento do agendamento da transação, o PSP do pagador encaminha, previamente à data prevista para a

			liquidação, mensagem ao DICT para nova consulta das informações de identificação do usuário recebedor. O *EndToEndId* da transação gerado nesta etapa deve ser informado na PACS.008 para que haja reposição de fichas no balde[2].
2	DICT	Comunicação	DICT recebe consulta de dados sobre usuário recebedor.
3	DICT	Ação	DICT consulta a chave recebida, faz a validação e retorna os dados de identificação encontrados.
4	DICT	Comunicação	DICT envia comunicação ao PSP do pagador com os dados de identificação do usuário recebedor.
5	PSP do pagador	Comunicação	PSP do pagador recebe comunicação do DICT com os dados de identificação do usuário recebedor.
6	PSP do pagador	Decisão	PSP do pagador verifica a existência da chave Pix informada e se a titularidade da conta a ela vinculada continua a mesma da consulta realizada no momento do agendamento. Caso o resultado seja positivo, o fluxo segue para o passo 7. Se a chave Pix for verificada como inexistente, ou a titularidade for diferente da obtida na consulta ao DICT realizada no momento do agendamento, o fluxo segue para o passo 8.
7	PSP do pagador	Ação	PSP do pagador efetiva a liquidação da ordem de pagamento, conforme fluxos descritos nas seções 3.1.1, 3.2.1, 3.3.1 e 3.4.1, a depender da condição dos PSPs envolvidos. Fim do processo.
8	PSP do pagador	Ação	PSP do pagador cancela a ordem de pagamento agendada em seus sistemas internos.
9	PSP do pagador	Comunicação	PSP do pagador envia notificação de insucesso na liquidação da ordem de pagamento agendada ao usuário pagador.
10	Usuário pagador	Comunicação	Usuário pagador recebe notificação de insucesso na liquidação da ordem de pagamento agendada, enviada pelo PSP pagador. Fim do processo.

Caso o usuário pagador tenha inserido os dados bancários do usuário recebedor no momento do agendamento da transação, a nova consulta ao DICT não é necessária, devendo-se pular diretamente para a etapa 7 e proceder ao pagamento, conforme fluxo descrito na seção 3.1.1 deste Manual.

[2] Informações relacionadas aos mecanismos adotados para prevenção a ataques de leitura ao DICT podem ser encontradas de forma mais detalhada na seção 13 do Manual Operacional do DICT.

3.2. Fluxo de transações entre participantes indiretos

Nesta seção são apresentados os fluxos das ordens enviadas para o canal primário de transmissão de mensagens ou para o canal secundário de transmissão de mensagens do SPI, nos termos do Catálogo de Serviços do SFN e do Manual das Interfaces de Comunicação, no caso em que tanto o PSP do pagador quanto do recebedor são participantes indiretos do SPI.

As ordens de pagamento referentes ao Pix Agendado, Pix Agendado recorrente e ao Pix Cobrança para pagamentos com vencimento, quando agendado, devem ser enviadas para o canal secundário de transmissão de mensagens. Essas ordens correspondem às mensagens pacs.008 preenchidas com "NORM" no campo "prioridadePagamento" e com "PAGAGD" no campo "tipoPrioridadePagamento", bem como todas as mensagens do seu ciclo de liquidação (as demais pacs.008 e pacs.002 relacionadas a uma ordem de pagamento iniciada no canal secundário de transmissão de mensagens, assim como eventuais mensagens admi.002 derivadas dessas pacs.008 e pacs.002)[3].

Os fluxos referentes ao agendamento da instrução de pagamento e de liquidação do Pix Automático também trafegam no canal secundário de mensagens.

Todas as demais ordens de pagamento devem ser enviadas para o canal primário de transmissão de mensagens.

A tabela após o fluxo detalha cada etapa do processo.

[3] Informações mais detalhadas a respeito das mensagens constam do Catálogo de Serviços do SFN, disponível em https://www.bcb.gov.br/estabilidadefinanceira/comunicacaodados.

3.2.1. Fluxo com liquidação imediata da ordem de pagamento

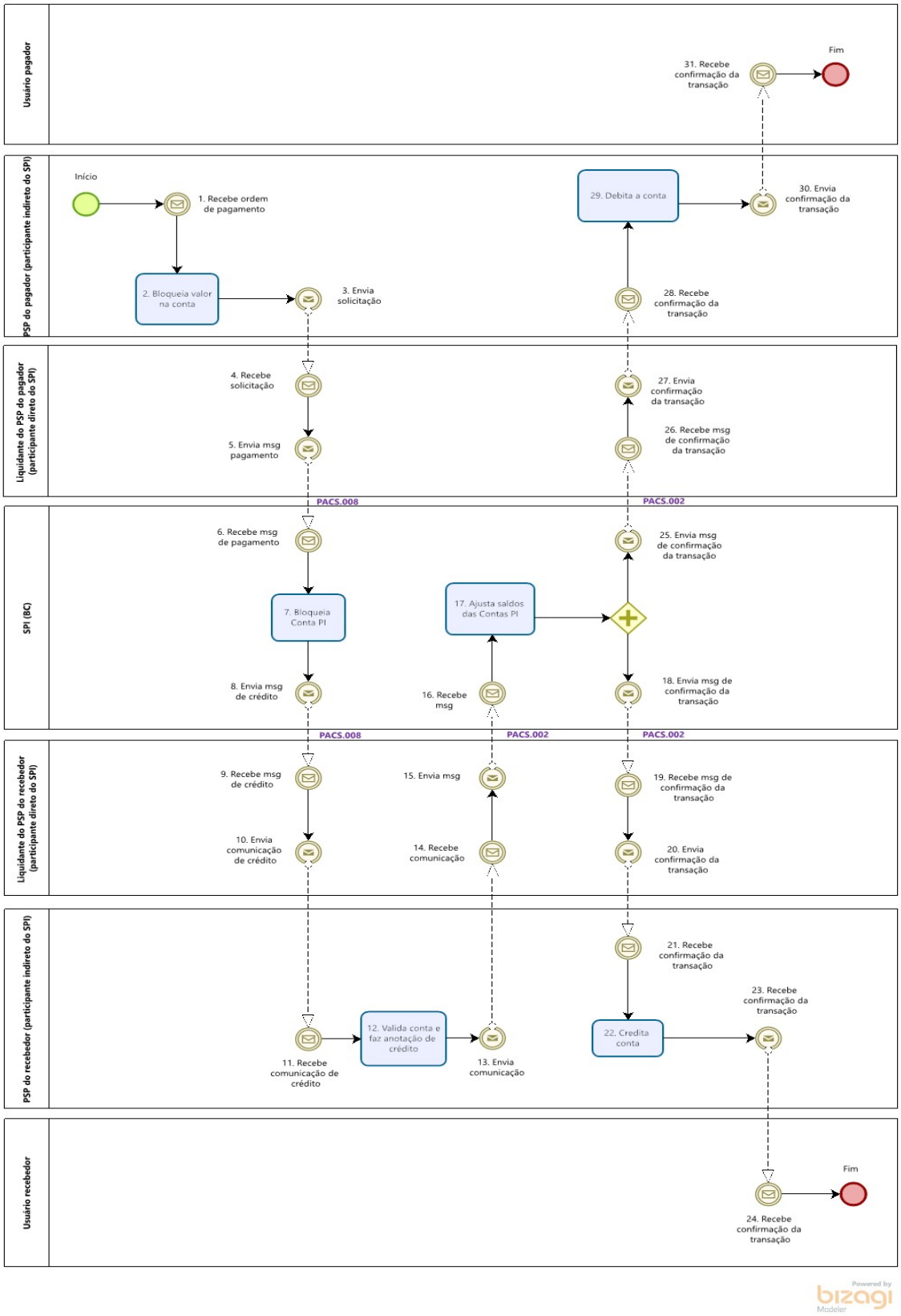

#	Camada	Tipo	Descrição
1	PSP do pagador	Comunicação	Início do processo. PSP do pagador recebe ordem de pagamento.
2	PSP do pagador	Ação	PSP do pagador realiza bloqueio do valor do pagamento na conta do usuário pagador.
3	PSP do pagador	Comunicação	PSP do pagador envia comunicação ao seu liquidante, solicitando transferência de recursos da conta PI no montante do pagamento em questão para prosseguimento do pagamento.
4	Liquidante do PSP do pagador	Comunicação	Liquidante do PSP do pagador recebe comunicação, solicitando transferência de recursos na Conta PI para prosseguimento do pagamento.
5	Liquidante do PSP do pagador	Mensagem	Liquidante do PSP do pagador envia mensagem ao SPI, solicitando transferência de recursos na Conta PI para prosseguimento do pagamento.
6	SPI	Mensagem	SPI recebe mensagem enviada pelo liquidante do PSP do pagador, solicitando transferência de recursos na Conta PI para prosseguimento do pagamento.
7	SPI	Ação	SPI efetua o bloqueio na Conta PI do liquidante do PSP do pagador no montante do pagamento em questão.
8	SPI	Mensagem	SPI envia mensagem ao liquidante do PSP do recebedor, informando os dados da transferência.
9	Liquidante do PSP do recebedor	Mensagem	Liquidante do PSP do recebedor recebe mensagem com os dados da transferência.
10	Liquidante do PSP do recebedor	Comunicação	Liquidante do PSP do recebedor envia comunicação ao PSP do recebedor com os dados da transferência.
11	PSP do recebedor	Comunicação	PSP do recebedor recebe comunicação com os dados da transferência.
12	PSP do recebedor	Ação	PSP do recebedor valida a conta do usuário recebedor e faz anotação provisória de crédito nessa conta.
13	PSP do recebedor	Comunicação	PSP do recebedor envia comunicação ao seu liquidante, solicitando o prosseguimento do pagamento.
14	Liquidante do PSP do recebedor	Comunicação	Liquidante do PSP do recebedor recebe comunicação enviada pelo PSP do recebedor, solicitando o prosseguimento do pagamento.
15	Liquidante do PSP do recebedor	Mensagem	Liquidante do PSP do recebedor envia mensagem ao SPI, solicitando o prosseguimento do pagamento.
16	SPI	Mensagem	SPI recebe mensagem enviada pelo liquidante do PSP do recebedor, solicitando o prosseguimento do pagamento.

17	SPI	Ação	SPI efetiva a troca de saldos nas contas PI: diminui o saldo da Conta PI do liquidante do PSP do pagador no valor do pagamento em questão e aumenta o saldo da Conta PI do liquidante do PSP do recebedor no mesmo montante.
18	SPI	Mensagem	SPI envia confirmação de conclusão da transação ao liquidante do PSP do recebedor.
19	Liquidante do PSP do recebedor	Mensagem	Liquidante do PSP do recebedor recebe mensagem de confirmação de conclusão da transação enviada pelo SPI.
20	Liquidante do PSP do recebedor	Comunicação	Liquidante do PSP do recebedor envia comunicação de confirmação de conclusão da transação ao PSP do recebedor ao PSP do recebedor.
21	PSP do recebedor	Comunicação	PSP do recebedor recebe comunicação de confirmação de conclusão da transação.
22	PSP do recebedor	Ação	PSP do recebedor efetiva o crédito na conta do usuário recebedor, no valor da transação.
23	PSP do recebedor	Comunicação	PSP do recebedor envia comunicação de confirmação de conclusão da transação ao usuário recebedor.
24	Usuário recebedor	Comunicação	Usuário recebedor recebe a comunicação informando a conclusão da transação. Fim do processo.
25	SPI	Mensagem	SPI envia confirmação de conclusão da transação ao liquidante do PSP do pagador.
26	Liquidante do PSP do pagador	Mensagem	Liquidante do PSP do pagador recebe mensagem de confirmação de conclusão da transação enviada pelo SPI.
27	Liquidante do PSP do pagador	Comunicação	Liquidante do PSP do pagador envia comunicação de confirmação de conclusão da transação ao PSP do pagador.
28	PSP do pagador	Comunicação	PSP do pagador recebe comunicação de confirmação de conclusão da transação.
29	PSP do pagador	Ação	PSP do pagador efetiva o débito na conta do usuário pagador no valor da transação.
30	PSP do pagador	Comunicação	PSP do pagador envia comunicação de confirmação de conclusão da transação ao usuário pagador.
31	Usuário pagador	Comunicação	Usuário pagador recebe a comunicação, informando a conclusão da transação.

3.2.2. *Fluxo com liquidação agendada da ordem de pagamento (Pix Agendado, Pix Agendado recorrente e Pix Cobrança com vencimento)*

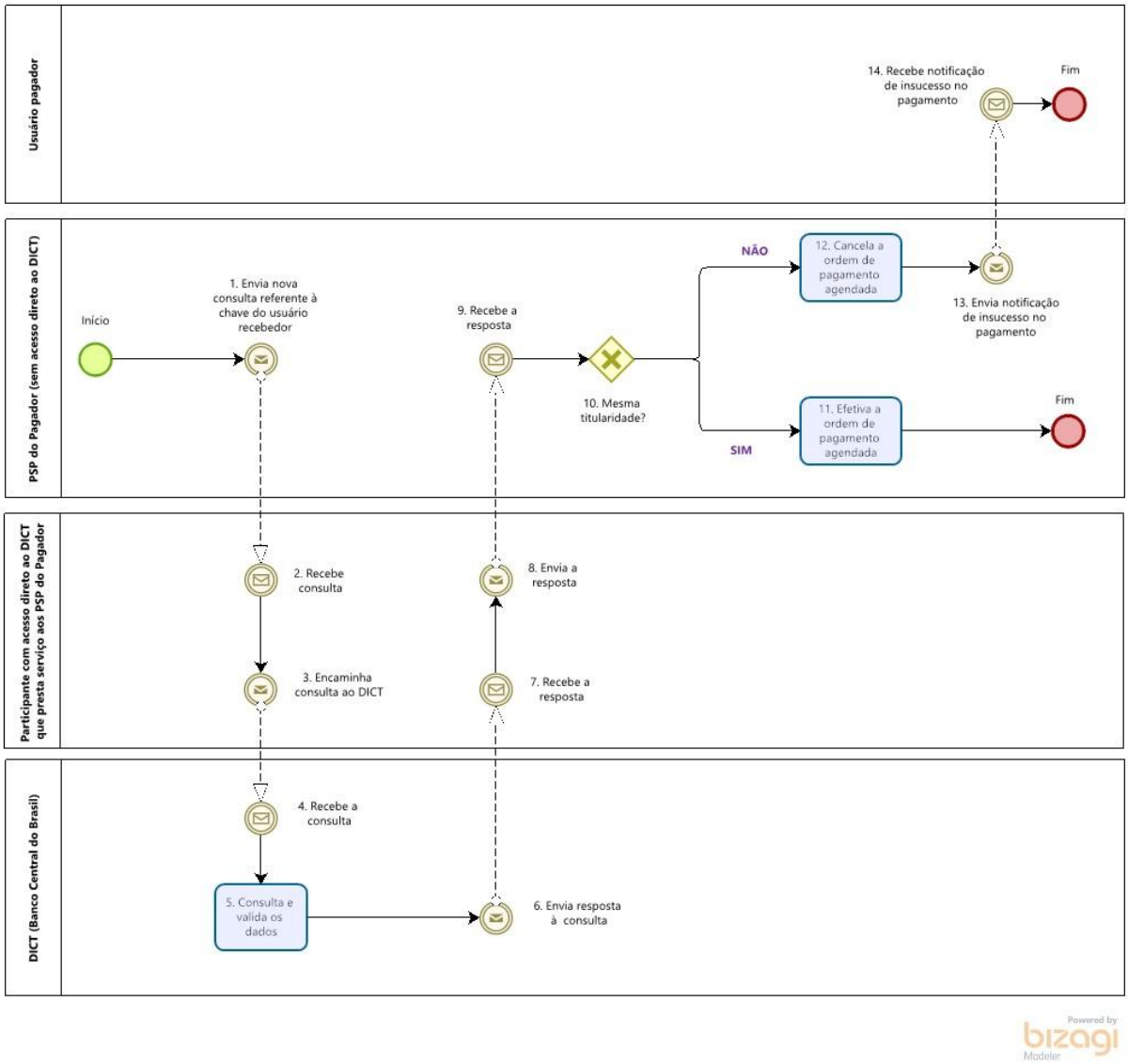

#	Camada	Tipo	Descrição
1	PSP do pagador	Comunicação	Início do processo. Caso o usuário pagador tenha informado uma chave Pix no momento do agendamento da transação, o PSP do pagador encaminha, previamente à data prevista para a liquidação, mensagem ao participante com acesso direto ao DICT para nova consulta das informações de identificação do usuário recebedor.

2	Participante com acesso direto ao DICT	Comunicação	O participante com acesso direto ao DICT recebe os dados do pagamento encaminhados pelo PSP do pagador.
3	Participante com acesso direto ao DICT	Comunicação	Participante com acesso direto se comunica com o DICT para consulta das informações de identificação do usuário recebedor. O *EndToEndId* da transação gerado nesta etapa deve ser informado na PACS.008 para que haja reposição de fichas no balde[4].
4	DICT	Comunicação	DICT recebe consulta de dados sobre usuário recebedor.
5	DICT	Ação	DICT consulta a chave recebida, faz a validação e retorna os dados de identificação encontrados.
6	DICT	Comunicação	DICT envia comunicação ao participante com acesso direto, informando os dados de identificação do usuário recebedor.
7	Participante com acesso direto ao DICT	Comunicação	Participante com acesso direto ao DICT recebe comunicação com os dados de identificação do usuário recebedor.
8	Participante com acesso direto ao DICT	Comunicação	Participante com acesso direto ao DICT se comunica com o PSP do pagador, informando os dados do usuário recebedor.
9	PSP do pagador	Comunicação	PSP do pagador recebe comunicação do participante com acesso direto com os dados de identificação do usuário recebedor.
10	PSP do pagador	Decisão	PSP do pagador verifica a existência da chave Pix informada e se a titularidade da conta a ela vinculada continua a mesma da consulta realizada no momento do agendamento. Caso o resultado seja positivo, o fluxo segue para o passo 11. Se a chave Pix for verificada como inexistente, ou a titularidade for diferente da obtida na consulta ao DICT realizada no momento do agendamento, o fluxo segue para o passo 12.
11	PSP do pagador	Ação	PSP do pagador efetiva a liquidação da ordem de pagamento, conforme fluxos descritos nas seções 3.1.1, 3.2.1, 3.3.1 e

[4] Informações relacionadas aos mecanismos adotados para prevenção a ataques de leitura ao DICT podem ser encontradas de forma mais detalhada na seção 13 do Manual Operacional do DICT.

			3.4.1, a depender da condição dos PSPs envolvidos. Fim do processo.
12	PSP do pagador	Ação	PSP do pagador cancela a ordem de pagamento agendada em seus sistemas internos.
13	PSP do pagador	Comunicação	PSP do pagador envia notificação de insucesso na liquidação da ordem de pagamento agendada ao usuário pagador.
14	Usuário pagador	Comunicação	Usuário pagador recebe notificação de insucesso na liquidação da ordem de pagamento agendada, enviada pelo PSP pagador. Fim do processo.

Caso o usuário pagador tenha inserido os dados bancários do usuário recebedor no momento do agendamento da transação, a nova consulta ao DICT não é necessária, devendo-se pular diretamente para a etapa 11 e proceder ao pagamento, conforme fluxo descrito na seção 3.2.1 deste Manual.

3.3. Fluxo de transações nos livros do PSP

Nesta seção são apresentados os fluxos das ordens enviadas para liquidação, no caso em que o PSP do pagador e o PSP do recebedor são a mesma instituição, independentemente de o PSP ser participante direto ou indireto do SPI.

A tabela após o fluxo detalha cada etapa do processo.

3.3.1. *Fluxo com liquidação imediata da ordem de pagamento*

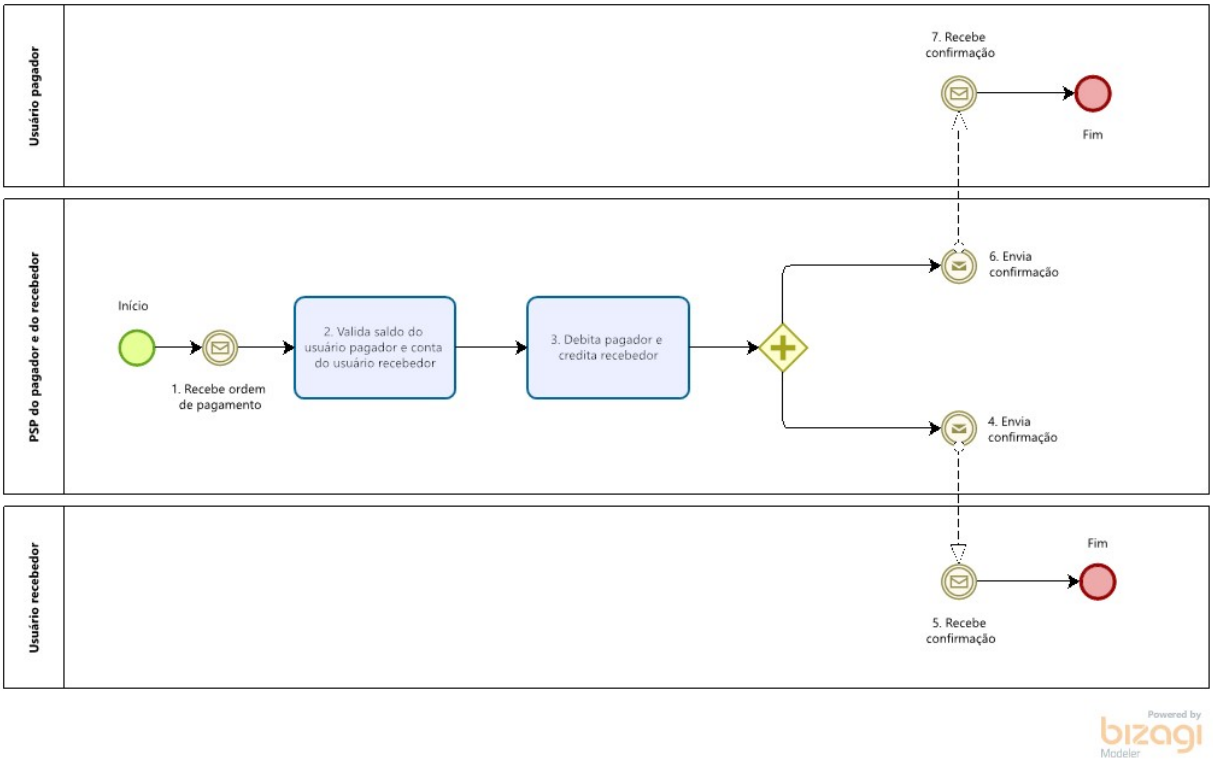

#	Camada	Tipo	Descrição
1	PSP	Comunicação	Início do processo. PSP recebe ordem de pagamento.
2	PSP	Ação	PSP verifica se há saldo na conta do usuário pagador e valida a conta do usuário recebedor.
3	PSP	Ação	Caso as verificações de saldo e conta sejam positivas, PSP debita a conta do usuário pagador e credita a conta do usuário recebedor, efetivando a transação em seus livros.
4	PSP	Comunicação	PSP envia notificação de confirmação de conclusão da transação ao usuário recebedor.
5	Usuário recebedor	Comunicação	Usuário recebedor recebe a notificação, informando a conclusão da transação.
6	PSP	Comunicação	PSP envia notificação de confirmação de conclusão da transação ao usuário pagador.
7	Usuário pagador	Comunicação	Usuário pagador recebe a comunicação informando a conclusão da transação.

3.3.2. *Fluxo com liquidação agendada da ordem de pagamento (Pix Agendado, Pix Agendado recorrente e Pix Cobrança com vencimento)*

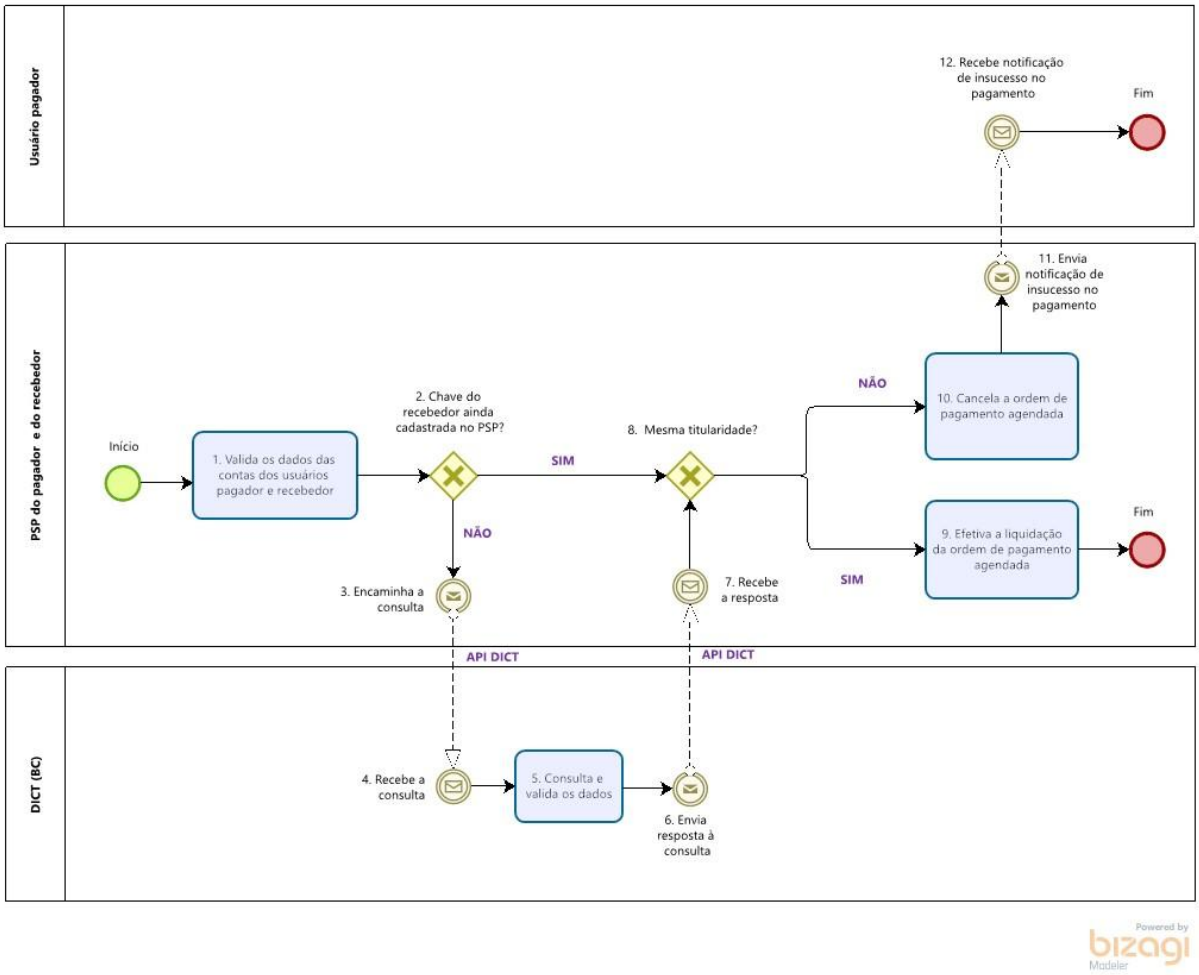

#	Camada	Tipo	Descrição
1	PSP	Ação	Início do processo. Caso o usuário pagador tenha informado uma chave Pix no momento do agendamento da transação, na data prevista para liquidação, o PSP verifica se há saldo na conta do usuário pagador e valida a conta do usuário recebedor.
2	PSP	Decisão	PSP verifica se a chave Pix informada no momento do agendamento permanece cadastrada na instituição. Caso o resultado seja positivo, fluxo segue para o passo 8. Se houve portabilidade ou reinvindicação da chave Pix e ela não estiver mais cadastrada no PSP, fluxo segue para o passo 3.

3	PSP	Comunicação	PSP comunica-se com o DICT para consulta das informações de identificação do usuário recebedor.
4	DICT	Comunicação	DICT recebe consulta de dados sobre usuário recebedor.
5	DICT	Ação	DICT consulta a chave recebida, faz a validação e retorna os dados de identificação encontrados.
6	DICT	Comunicação	DICT envia comunicação ao PSP, informando os dados de identificação do usuário recebedor.
7	PSP	Comunicação	PSP recebe comunicação com os dados de identificação do usuário recebedor.
8	PSP	Decisão	PSP verifica a existência da chave Pix informada e se a titularidade da conta a ela vinculada continua a mesma da consulta realizada no momento do agendamento. Caso o resultado seja positivo, fluxo segue para o passo 9. Se a titularidade for diferente da obtida na consulta ao DICT realizada no momento do agendamento, fluxo segue para o passo 10.
9	PSP	Ação	PSP do pagador efetiva a liquidação da ordem de pagamento, conforme fluxos descritos nas seções 3.1.1, 3.2.1, 3.3.1 e 3.4.1, a depender da condição dos PSPs envolvidos. Fim do processo.
10	PSP	Ação	PSP cancela a ordem de pagamento agendada em seus sistemas internos.
11	PSP	Comunicação	PSP do pagador envia notificação de insucesso na liquidação da ordem de pagamento agendada ao usuário pagador.
12	Usuário pagador	Comunicação	Usuário pagador recebe notificação de insucesso na liquidação da ordem de pagamento agendada, enviada pelo PSP pagador. Fim do processo.

3.4. Fluxo de transações entre participantes indiretos com mesmo liquidante

Nesta seção é apresentado o fluxo das ordens enviadas para liquidação, no caso em que o PSP do pagador e o PSP do recebedor são participantes indiretos do SPI e mantêm relacionamento com o mesmo liquidante.

A tabela após o fluxo detalha cada etapa do processo.

3.4.1. Fluxo com liquidação imediata da ordem de pagamento

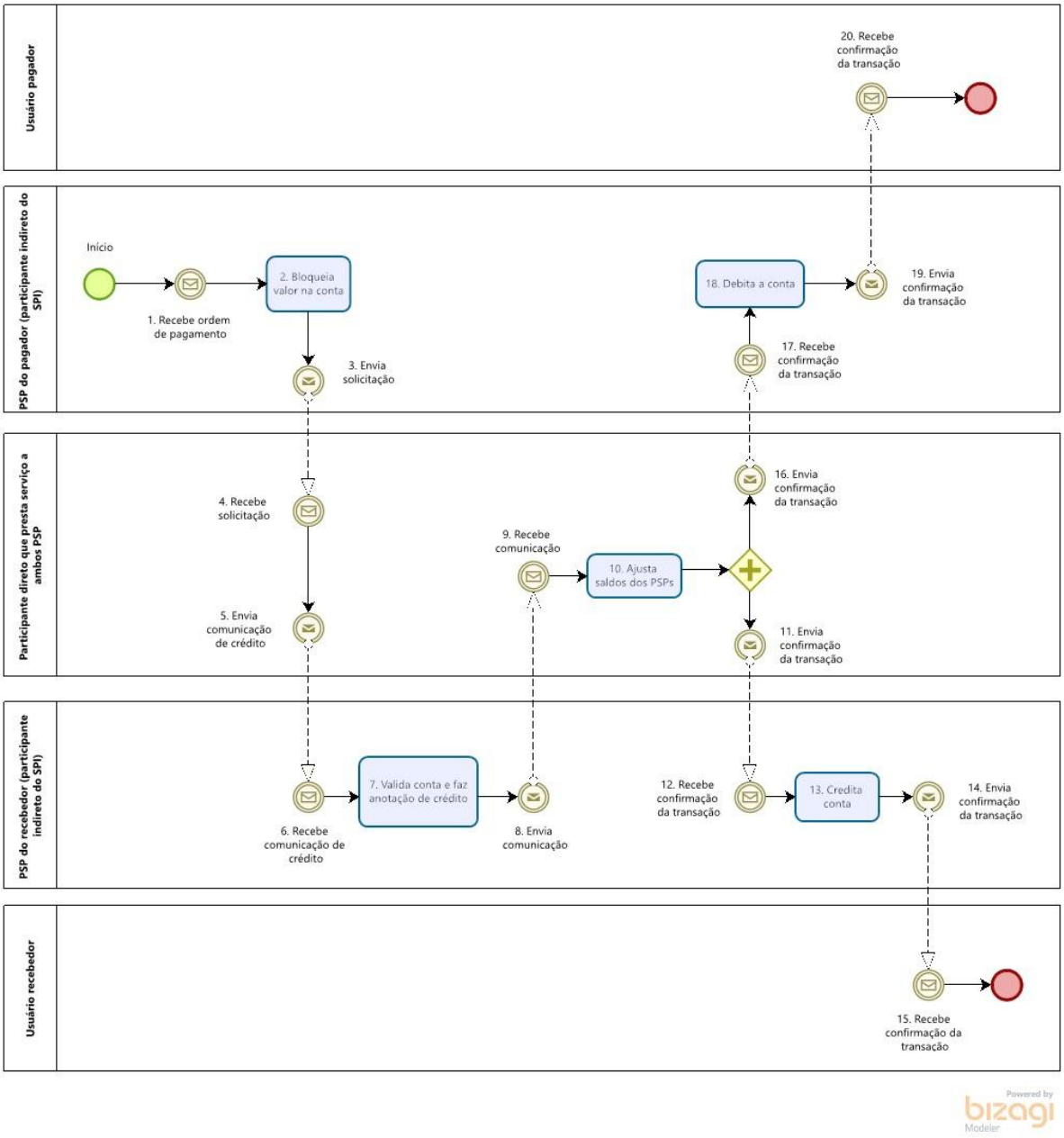

#	Camada	Tipo	Descrição
1	PSP do pagador	Comunicação	Início do processo. PSP do pagador recebe ordem de pagamento.
2	PSP do pagador	Ação	PSP do pagador realiza bloqueio do valor do pagamento na conta do usuário pagador.
3	PSP do pagador	Comunicação	PSP do pagador envia comunicação ao liquidante, solicitando troca de saldo na Conta PI para prosseguimento do pagamento.

4	Liquidante	Comunicação	Liquidante recebe solicitação de troca de saldo na Conta PI, enviada pelo PSP do pagador, para prosseguimento do pagamento.
5	Liquidante	Comunicação	Liquidante, ao identificar que também é liquidante do PSP do recebedor, envia comunicação ao PSP do recebedor informando os dados da transferência.
6	PSP do recebedor	Comunicação	PSP do recebedor recebe comunicação com os dados da transferência.
7	PSP do recebedor	Ação	PSP do recebedor valida a conta do usuário recebedor e faz anotação provisória de crédito nessa conta.
8	PSP do recebedor	Comunicação	PSP do recebedor envia comunicação ao liquidante, solicitando o prosseguimento do pagamento.
9	Liquidante	Comunicação	Liquidante recebe comunicação enviada pelo PSP do recebedor, solicitando o prosseguimento do pagamento.
10	Liquidante	Ação	Liquidante efetiva ajuste no controle interno de saldos: diminui o saldo da conta interna do PSP do pagador no valor do pagamento em questão, e aumenta o saldo da conta interna do PSP do recebedor no mesmo montante.
11	Liquidante	Comunicação	Liquidante envia confirmação de conclusão da transação ao PSP do recebedor.
12	PSP do recebedor	Comunicação	PSP do recebedor recebe comunicação de confirmação de conclusão da transação.
13	PSP do recebedor	Ação	PSP do recebedor efetiva o crédito na conta do usuário recebedor
14	PSP do recebedor	Comunicação	PSP do recebedor envia comunicação de confirmação de conclusão da transação ao usuário recebedor.
15	Usuário recebedor	Comunicação	Usuário recebedor recebe a comunicação informando a conclusão da transação.
16	Liquidante	Comunicação	Liquidante envia confirmação de conclusão da transação ao PSP do pagador.
17	PSP do pagador	Comunicação	PSP do pagador recebe comunicação de confirmação de conclusão da transação.
18	PSP do pagador	Ação	PSP do pagador efetiva o débito na conta do usuário pagador no valor da transação.
19	PSP do pagador	Comunicação	PSP do pagador envia comunicação de confirmação de conclusão da transação ao usuário pagador.
20	Usuário pagador	Comunicação	Usuário pagador recebe a comunicação, informando a conclusão da transação.

3.4.2. *Fluxo com liquidação agendada da ordem de pagamento (Pix Agendado e Pix Agendado recorrente e Pix Cobrança com vencimento)*

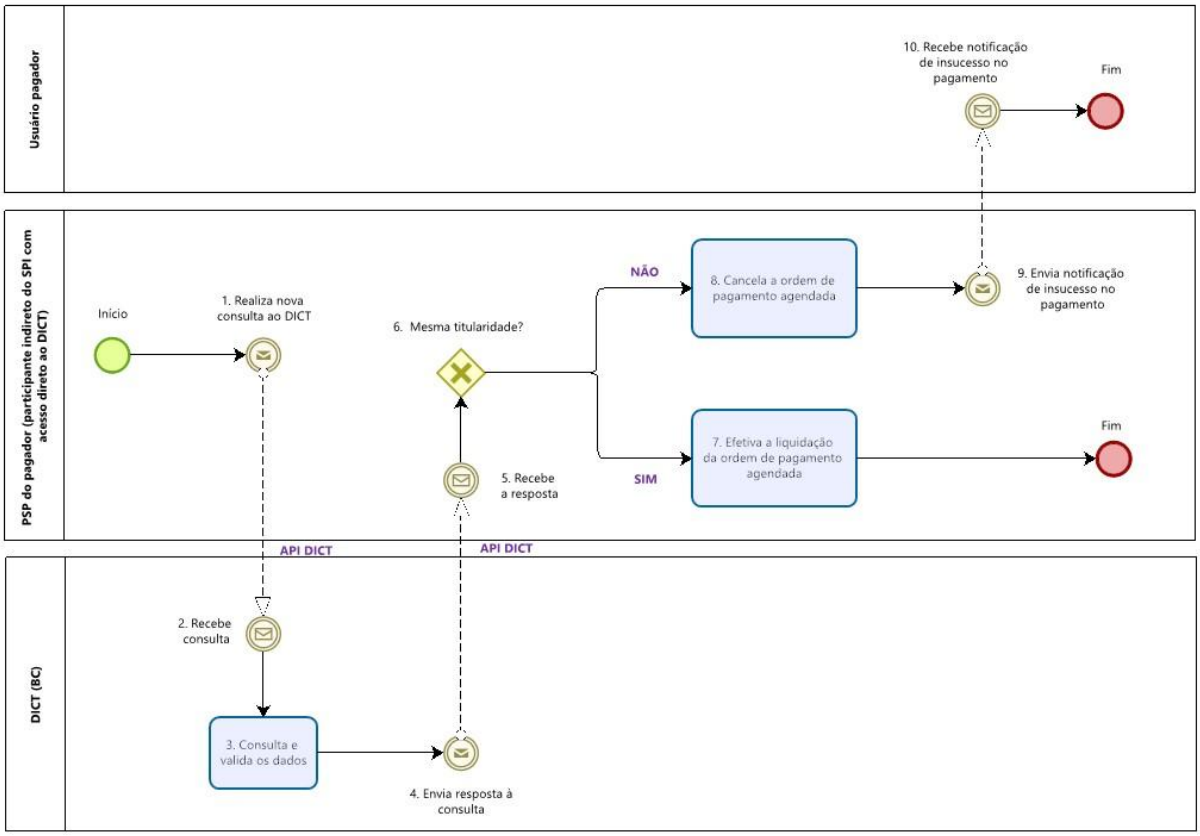

#	Camada	Tipo	Descrição
1	PSP do pagador	Comunicação	Início do processo. Caso o usuário pagador tenha informado uma chave Pix no momento do agendamento da transação, o PSP do pagador encaminha, previamente à data prevista para a liquidação, mensagem ao DICT para nova consulta das informações de identificação do usuário recebedor. O *EndToEndId* da transação gerado nesta etapa deve ser informado na PACS.008, para que haja reposição de fichas no balde[5].
2	DICT	Comunicação	DICT recebe consulta de dados sobre usuário recebedor.

[5] Informações relacionadas aos mecanismos adotados para prevenção a ataques de leitura ao DICT podem ser encontradas de forma mais detalhada na seção 13 do Manual Operacional do DICT.

3	DICT	Ação	DICT consulta a chave recebida, faz a validação e retorna os dados de identificação encontrados.
4	DICT	Comunicação	DICT envia comunicação ao PSP do pagador com os dados de identificação do usuário recebedor.
5	PSP do pagador	Comunicação	PSP do pagador recebe comunicação do DICT com os dados de i/dentificação do usuário recebedor.
6	PSP do pagador	Ação	PSP do pagador verifica a existência da chave Pix informada e se a titularidade da conta a ela vinculada continua a mesma da consulta realizada no momento do agendamento. Caso o resultado seja positivo, fluxo segue para o passo 7. Se a chave Pix for verificada como inexistente, ou a titularidade for diferente da obtida na consulta ao DICT realizada no momento do agendamento, fluxo segue para o passo 8.
7	PSP do pagador	Ação	PSP do pagador efetiva a liquidação da ordem de pagamento, conforme fluxos descritos nas seções 3.1.1, 3.2.1, 3.3.1 e 3.4.1, a depender da condição dos PSPs envolvidos. Fim do processo.
8	PSP do pagador	Ação	PSP do pagador cancela a ordem de pagamento agendada em seus sistemas internos.
9	PSP do pagador	Comunicação	PSP do pagador envia notificação de insucesso na liquidação da ordem de pagamento agendada ao usuário pagador.
10	Usuário pagador	Comunicação	Usuário pagador recebe notificação de insucesso na liquidação da ordem de pagamento agendada, enviada pelo PSP pagador. Fim do processo.

4. Fluxo de devolução do Pix

Nos fluxos de devolução, o usuário recebedor da transação original é identificado como usuário remetente e o usuário pagador da transação original é identificado como usuário destinatário.

4.1. Fluxo de devolução entre participantes diretos

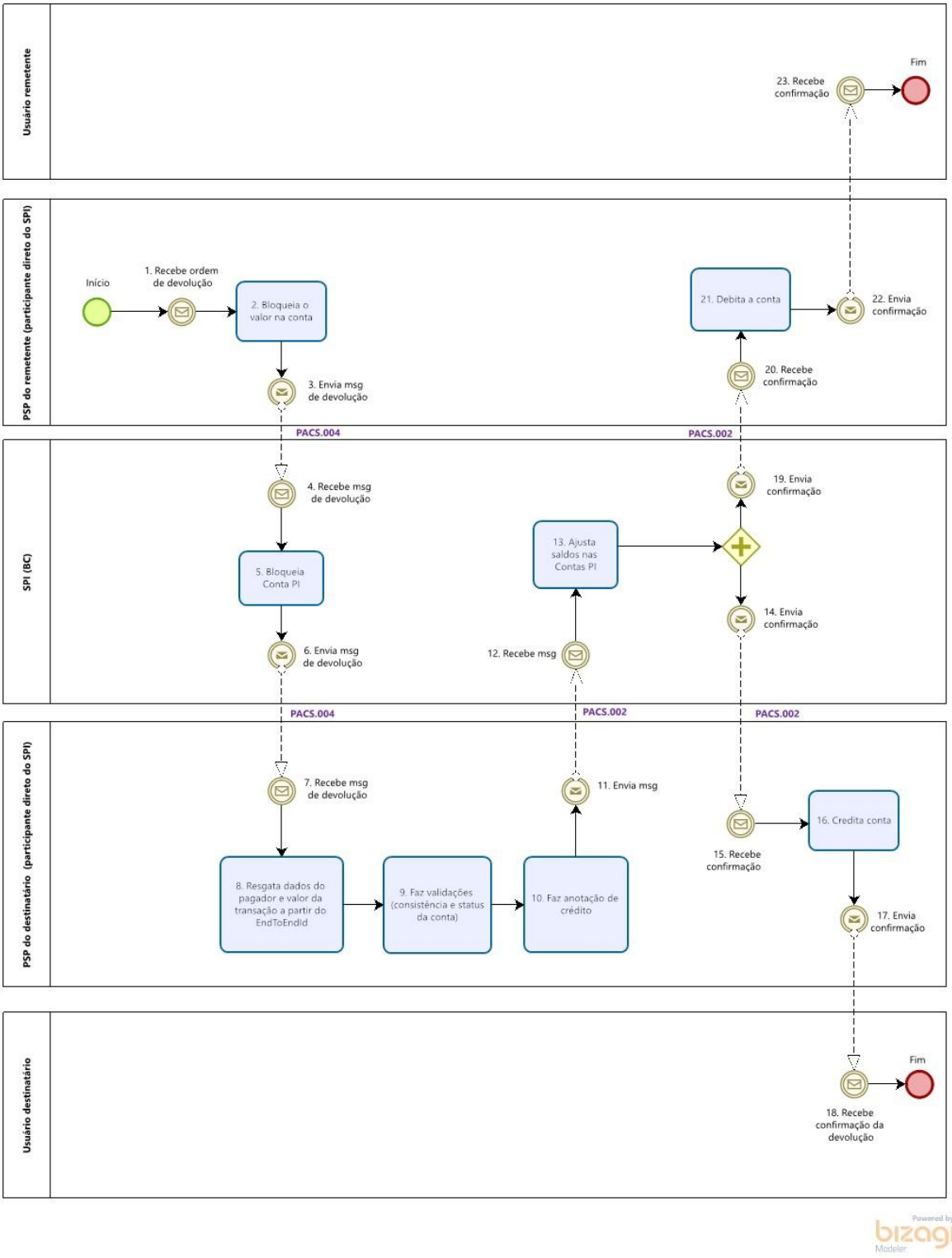

#	Camada	Tipo	Descrição
1	PSP do remetente	Comunicação	Início do processo. PSP do remetente recebe ordem de devolução.
2	PSP do remetente	Ação	PSP do remetente realiza bloqueio do valor da devolução na conta do usuário remetente.
3	PSP do remetente	Mensagem	PSP do remetente envia mensagem ao SPI, solicitando troca de saldo na Conta PI para prosseguimento da devolução.
4	SPI	Mensagem	SPI recebe mensagem enviada pelo PSP do remetente, solicitando troca de saldo na Conta PI para prosseguimento da devolução.
5	SPI	Ação	SPI efetua o bloqueio na Conta PI do PSP do remetente no montante da devolução em questão.
6	SPI	Mensagem	SPI envia mensagem ao PSP do destinatário, informando os dados da devolução.
7	PSP do destinatário	Mensagem	PSP do destinatário recebe mensagem com os dados da devolução.
8	PSP do destinatário	Ação	PSP do destinatário da devolução recupera, com base no *EndToEndId*, a data do pagamento, o valor da transação e os dados da conta transacional do destinatário da devolução.
9	PSP do destinatário	Ação	PSP do destinatário valida a devolução: verifica se atende ao prazo de noventa dias, se o destinatário é seu cliente, se o valor está adequado e se a conta do usuário destinatário está ativa.
10	PSP do destinatário	Ação	PSP do destinatário faz anotação provisória de crédito na conta do usuário destinatário.
11	PSP do destinatário	Mensagem	PSP do destinatário envia mensagem ao SPI, solicitando o prosseguimento da devolução.
12	SPI	Mensagem	SPI recebe mensagem enviada pelo PSP do destinatário, solicitando o prosseguimento da devolução.
13	SPI	Ação	SPI efetiva a troca de saldos nas contas PI: diminui o saldo da Conta PI do PSP do remetente no valor da devolução em questão e aumenta o saldo da Conta PI do PSP do destinatário no mesmo montante.
14	SPI	Mensagem	SPI envia mensagem, confirmando a conclusão da transação ao PSP do destinatário.
15	PSP do destinatário	Mensagem	PSP do destinatário recebe mensagem de confirmação de conclusão da devolução.
16	PSP do destinatário	Ação	PSP do destinatário efetiva o crédito na conta do usuário destinatário.
17	PSP do destinatário	Comunicação	PSP do destinatário envia comunicação de confirmação de conclusão da devolução ao usuário destinatário.
18	Usuário destinatário	Comunicação	Usuário destinatário recebe a comunicação informando a conclusão da devolução.
19	SPI	Mensagem	SPI envia mensagem, confirmando a conclusão da transação ao PSP do remetente.

20	PSP do remetente	Mensagem	PSP do remetente recebe mensagem de confirmação de conclusão da devolução.
21	PSP do remetente	Ação	PSP do remetente efetiva o débito na conta do usuário remetente no valor da devolução.
22	PSP do remetente	Comunicação	PSP do remetente envia comunicação de confirmação de conclusão da devolução ao usuário remetente.
23	Usuário remetente	Comunicação	Usuário remetente recebe a comunicação informando a conclusão da devolução.

4.2. Fluxo de devolução entre participantes indiretos

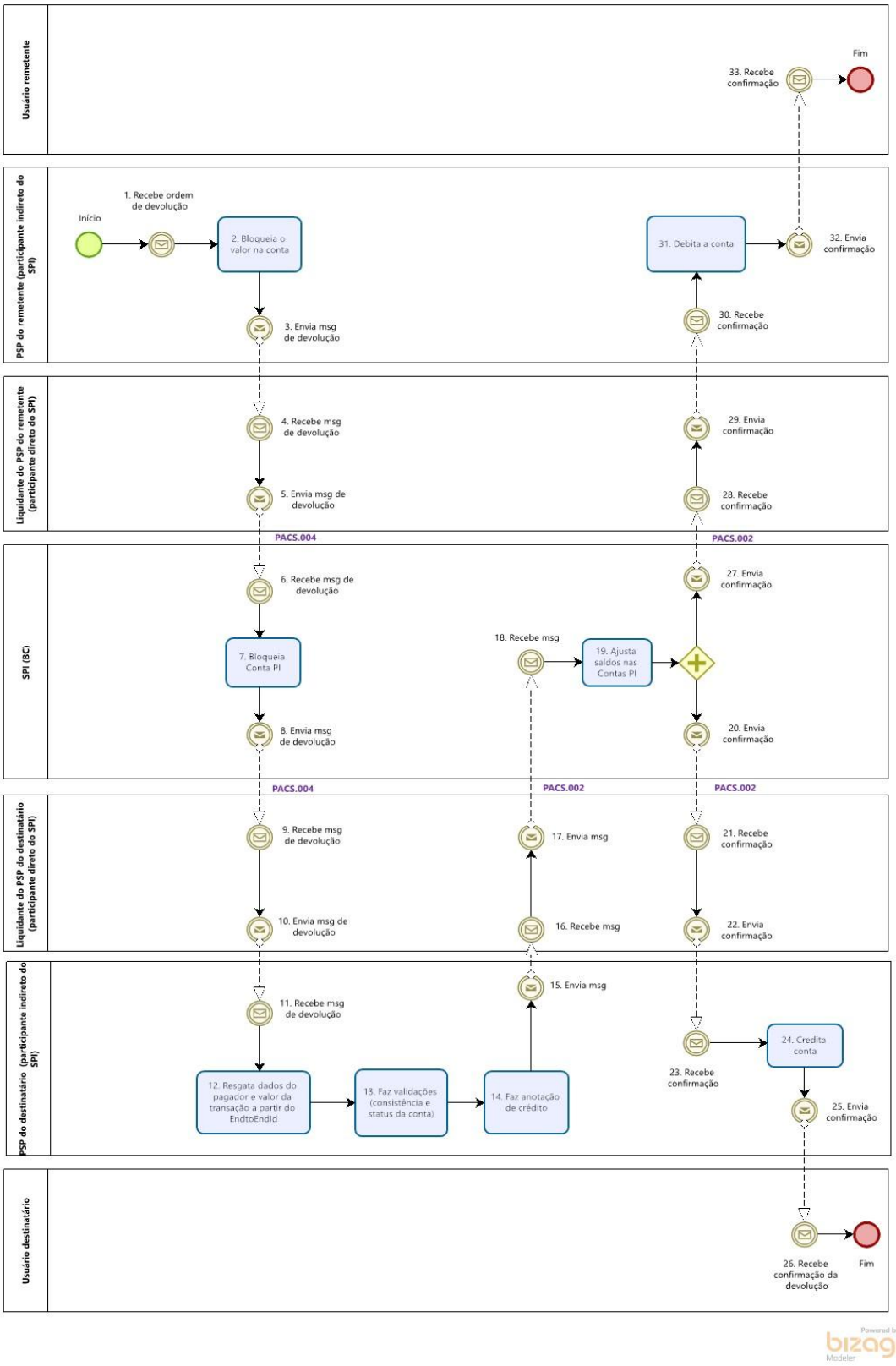

#	Camada	Tipo	Descrição
1	PSP do remetente	Comunicação	Início do processo. PSP do remetente recebe ordem de devolução.
2	PSP do remetente	Ação	PSP do remetente realiza bloqueio do valor da devolução na conta do usuário remetente.
3	PSP do remetente	Comunicação	PSP do remetente envia comunicação ao seu liquidante, solicitando troca de saldo na Conta PI para prosseguimento da devolução.
4	Liquidante do PSP do remetente	Comunicação	Liquidante do PSP do remetente recebe comunicação, solicitando troca de saldo na Conta PI para prosseguimento da devolução.
5	Liquidante do PSP do remetente	Mensagem	Liquidante do PSP do envia mensagem ao SPI, solicitando troca de saldo na Conta PI para prosseguimento da devolução.
6	SPI	Mensagem	SPI recebe mensagem, solicitando troca de saldo na Conta PI para prosseguimento da devolução.
7	SPI	Ação	SPI efetua o bloqueio na Conta PI do liquidante do PSP do remetente no montante da devolução em questão.
8	SPI	Mensagem	SPI envia mensagem ao liquidante do PSP do destinatário, informando os dados da devolução.
9	Liquidante do PSP do destinatário	Mensagem	Liquidante do PSP do destinatário recebe mensagem com os dados da devolução.
10	Liquidante do PSP do destinatário	Comunicação	Liquidante do PSP do destinatário envia comunicação ao PSP do destinatário com os dados da devolução.
11	PSP do destinatário	Comunicação	PSP do destinatário recebe comunicação com os dados da devolução.
12	PSP do destinatário	Ação	PSP do destinatário da devolução recupera, com base no *EndToEndId*, a data do pagamento, o valor da transação e os dados da conta transacional do destinatário da devolução.
13	PSP do destinatário	Ação	PSP do destinatário valida a devolução: verifica se atende ao prazo de noventa dias, se o destinatário é seu cliente, se o valor está adequado e se a conta do usuário destinatário está ativa.
14	PSP do destinatário	Ação	PSP do destinatário faz anotação provisória de crédito na conta do usuário destinatário.
15	PSP do destinatário	Comunicação	PSP do destinatário envia comunicação ao liquidante do PSP do destinatário, solicitando o prosseguimento da devolução.
16	Liquidante do PSP do destinatário	Comunicação	Liquidante do PSP do destinatário recebe comunicação enviada pelo PSP do destinatário, solicitando o prosseguimento da devolução.
17	Liquidante do PSP do destinatário	Mensagem	Liquidante do PSP do destinatário envia mensagem ao SPI, solicitando o prosseguimento da devolução.

18	SPI	Mensagem	SPI recebe mensagem enviada pelo liquidante do PSP do destinatário solicitando o prosseguimento da devolução
19	SPI	Ação	SPI efetiva a troca de saldos nas contas PI: diminui o saldo da Conta PI do liquidante do PSP do remetente no valor da devolução em questão e aumenta o saldo da Conta PI do liquidante do PSP do destinatário no mesmo montante.
20	SPI	Mensagem	SPI envia confirmação de conclusão da devolução ao liquidante do PSP do destinatário.
21	Liquidante do PSP do destinatário	Mensagem	Liquidante do PSP do destinatário recebe mensagem de confirmação de conclusão da devolução enviada pelo SPI.
22	Liquidante do PSP do destinatário	Comunicação	Liquidante do PSP do destinatário envia comunicação de confirmação de conclusão da devolução ao PSP do destinatário.
23	PSP do destinatário	Comunicação	PSP do destinatário recebe comunicação de confirmação de conclusão da devolução.
24	PSP do destinatário	Ação	PSP do destinatário efetiva o crédito na conta do usuário destinatário
25	PSP do destinatário	Comunicação	PSP do destinatário envia comunicação de confirmação de conclusão da devolução ao usuário destinatário.
26	Usuário destinatário	Comunicação	Usuário destinatário recebe a comunicação informando a conclusão da devolução.
27	SPI	Mensagem	SPI envia confirmação de conclusão da devolução ao liquidante do PSP do remetente.
28	Liquidante do PSP do remetente	Mensagem	Liquidante do PSP do remetente recebe mensagem de confirmação de conclusão da devolução enviada pelo SPI.
29	Liquidante do PSP do remetente	Comunicação	Liquidante do PSP do remetente envia comunicação de confirmação de conclusão da devolução ao PSP do remetente.
30	PSP do remetente	Comunicação	PSP do remetente recebe comunicação de confirmação de conclusão da devolução.
31	PSP do remetente	Ação	PSP do remetente efetiva o débito na conta do usuário remetente no valor da devolução.
32	PSP do remetente	Comunicação	PSP do remetente envia comunicação de confirmação de conclusão da devolução ao usuário remetente.
33	Usuário remetente	Comunicação	Usuário remetente recebe a comunicação informando a conclusão da devolução.

5. Fluxos do Pix Automático

Nesta seção são apresentados os fluxos de autorização, concedida no ambiente do PSP do pagador pelo usuário pagador, para realização de pagamentos de cobranças recorrentes, os fluxos de agendamento dos pagamentos recorrentes e os fluxos de cancelamento tanto de pagamentos já agendados quanto da própria recorrência.

Os fluxos referentes às jornadas de autorização e de cancelamento de autorização (correspondentes às mensagens PAIN.009, PAIN.011 e PAIN.012), além daqueles referentes ao cancelamento dos agendamentos (e que correspondem às mensagens CAMT.029 e CAMT.055) ocorrem pelo canal primário de mensagens. Enquanto isso, os fluxos referentes ao agendamento da instrução de pagamento (correspondentes às mensagens PAIN.013 e PAIN.014) e de liquidação (mensagens PACS.008 e PACS.002) do Pix Automático ocorrem no canal secundário de mensagens.

5.1. Fluxos de autorização

5.1.1. Jornada 1 – Usuário pagador escolhe Pix Automático como forma de pagamento (interação externa ao ecossistema)

5.1.1.1. *Quando o PSP do pagador e o PSP do recebedor são instituições diferentes*

Etapa em que o usuário recebedor cria uma recorrência junto ao seu PSP e solicita confirmação ao usuário pagador:

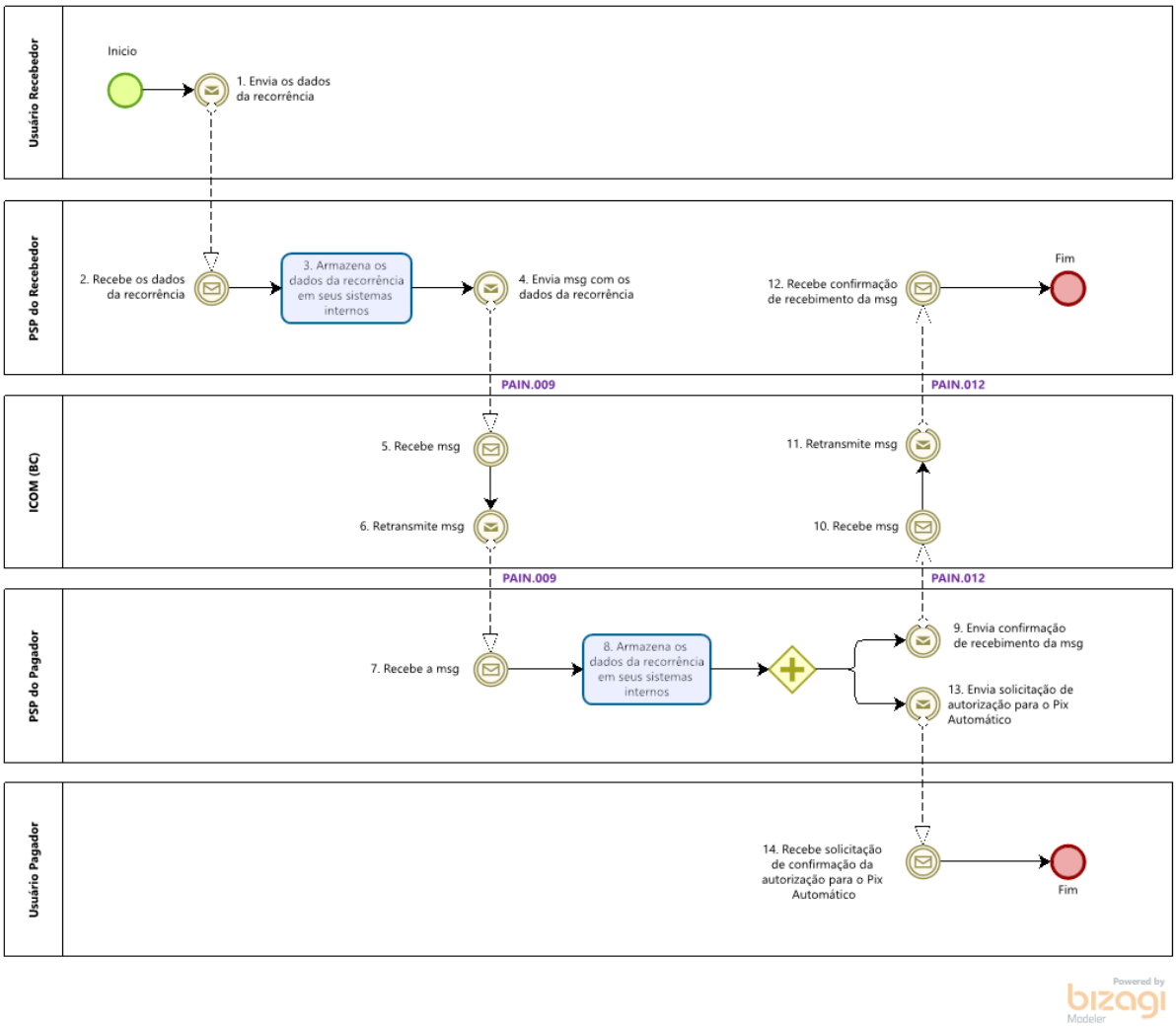

#	Camada	Tipo	Descrição
1	Usuário recebedor	Comunicação	Início do processo. Usuário recebedor envia os dados da recorrência ao PSP do recebedor.
2	PSP do recebedor	Comunicação	PSP do recebedor recebe os dados da recorrência enviados pelo usuário recebedor.
3	PSP do recebedor	Ação	PSP do recebedor armazena os dados da recorrência em seus sistemas internos.
4	PSP do recebedor	Mensagem	PSP do recebedor envia mensagem PAIN.009 com os dados da recorrência.
5	ICOM	Mensagem	ICOM recebe mensagem PAIN.009 com os dados da recorrência.
6	ICOM	Mensagem	ICOM retransmite a mensagem PAIN.009 ao PSP do pagador.
7	PSP do pagador	Mensagem	PSP do pagador recebe a mensagem PAIN.009 com os dados da recorrência.

8	PSP do pagador	Ação	PSP do pagador armazena os dados da recorrência em seus sistemas internos.
9	PSP do pagador	Mensagem	PSP do pagador envia mensagem PAIN.012, em resposta à mensagem PAIN.009.
10	ICOM	Mensagem	ICOM recebe a mensagem PAIN.012, em resposta à mensagem PAIN.009.
11	ICOM	Mensagem	ICOM retransmite a mensagem PAIN.012 ao PSP do recebedor.
12	PSP do recebedor	Mensagem	PSP do recebedor recebe a mensagem PAIN.012, em resposta à mensagem PAIN.009.
13	PSP do pagador	Comunicação	PSP do pagador envia notificação ao usuário pagador, solicitando autorização para pagamento de cobranças recorrentes futuras por Pix Automático.
14	Usuário pagador	Comunicação	Usuário pagador recebe solicitação de autorização do PSP para pagamento de cobranças recorrentes futuras por Pix Automático. Fim do processo.

Etapa de confirmação da recorrência pelo usuário pagador:

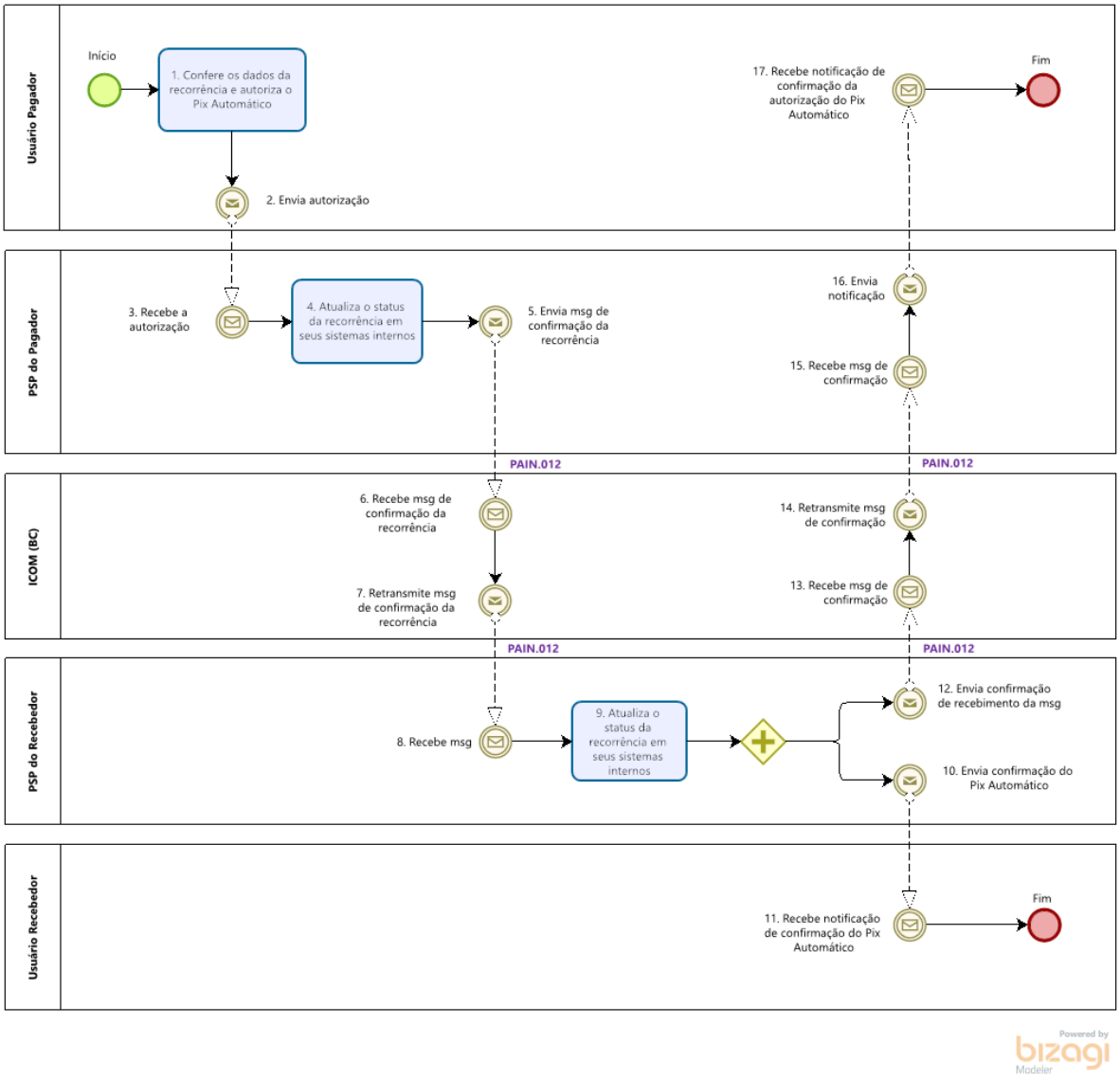

#	Camada	Tipo	Descrição
1	Usuário pagador	Ação	Início do processo. Usuário pagador confere os dados da recorrência e autoriza o Pix Automático como forma de pagamento de cobranças recorrentes futuras.
2	Usuário pagador	Comunicação	Usuário pagador envia a confirmação da autorização do Pix Automático ao PSP do pagador.
3	PSP do pagador	Comunicação	PSP do pagador recebe a confirmação da autorização do Pix Automático para pagamentos de cobranças recorrentes futuras.
4	PSP do pagador	Ação	PSP do pagador atualiza o status da recorrência em seus sistemas internos.

5	PSP do pagador	Mensagem	PSP do pagador envia mensagem PAIN.012 de confirmação da recorrência.
6	ICOM	Mensagem	ICOM recebe mensagem PAIN.012 de confirmação da recorrência.
7	ICOM	Mensagem	ICOM retransmite a mensagem PAIN.012 de confirmação da recorrência ao PSP do recebedor.
8	PSP do recebedor	Mensagem	PSP do recebedor recebe mensagem PAIN.012 de confirmação da recorrência.
9	PSP do recebedor	Ação	PSP do recebedor atualiza o status da recorrência em seus sistemas internos.
10	PSP do recebedor	Comunicação	PSP do recebedor envia ao usuário recebedor a notificação de confirmação do Pix Automático como forma de pagamento de cobranças recorrentes futuras.
11	Usuário recebedor	Comunicação	Usuário recebedor recebe a notificação de confirmação do Pix Automático como forma de pagamento de cobranças recorrentes futuras.
12	PSP do recebedor	Mensagem	PSP do recebedor envia mensagem PAIN.012 em resposta à mensagem PAIN.012 de confirmação da recorrência.
13	ICOM	Mensagem	ICOM recebe mensagem PAIN.012.
14	ICOM	Mensagem	ICOM retransmite a mensagem PAIN.012 ao PSP do pagador.
15	PSP do pagador	Mensagem	PSP do pagador recebe mensagem PAIN.012 em resposta à mensagem PAIN.012 de confirmação da recorrência.
16	PSP do Pagador	Comunicação	PSP do pagador envia notificação ao usuário pagador, confirmando a autorização para que o pagamento de cobranças recorrentes futuras seja realizado por Pix Automático.
17	Usuário pagador	Comunicação	Usuário pagador recebe a confirmação de que a autorização para o Pix Automático foi concluída com sucesso. Fim do processo.

5.1.1.2. *Quando o PSP do pagador e o PSP do recebedor são a mesma instituição*

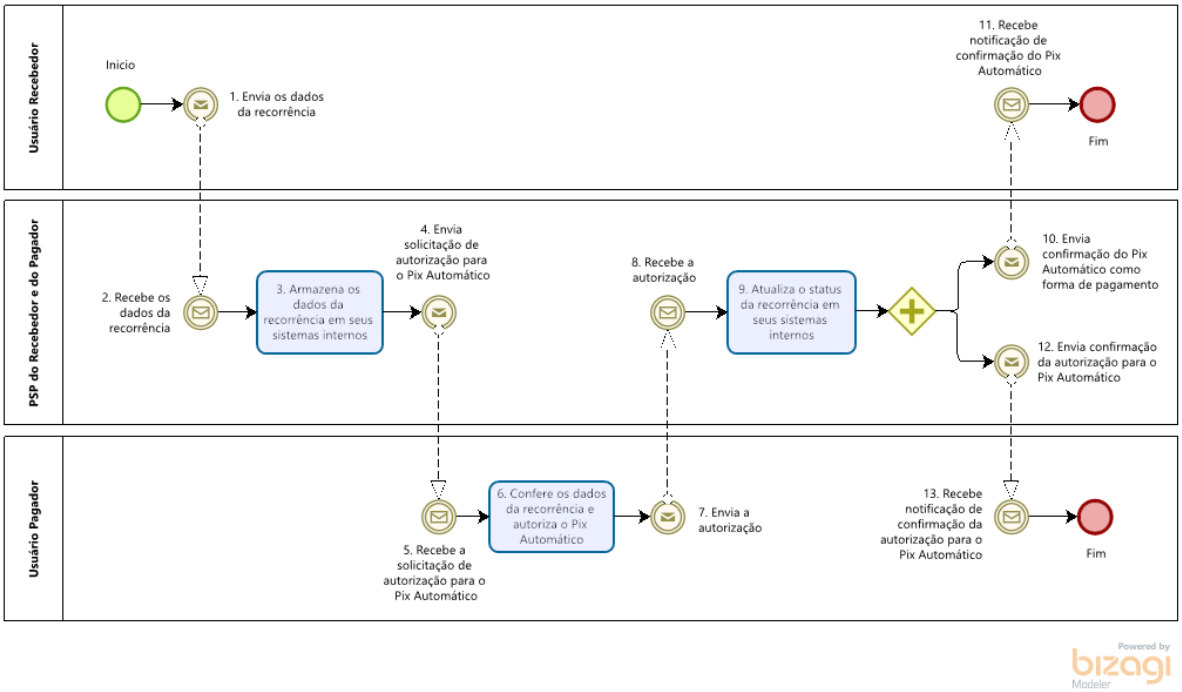

#	Camada	Tipo	Descrição
1	Usuário recebedor	Comunicação	Início do processo. Usuário recebedor envia os dados da recorrência ao PSP.
2	PSP	Comunicação	PSP recebe os dados da recorrência enviados pelo usuário recebedor.
3	PSP	Ação	PSP armazena os dados da recorrência em seus sistemas internos.
4	PSP	Comunicação	PSP envia notificação ao usuário pagador, solicitando autorização para pagamento de cobranças recorrentes futuras por Pix Automático.
5	Usuário pagador	Comunicação	Usuário pagador recebe solicitação de autorização do PSP para pagamento de cobranças recorrentes futuras por Pix Automático.
6	Usuário pagador	Ação	Usuário pagador confere os dados da recorrência e autoriza o Pix Automático como forma de pagamento de cobranças recorrentes futuras.
7	Usuário pagador	Comunicação	Usuário pagador envia a confirmação da autorização do Pix Automático ao PSP.
8	PSP	Comunicação	PSP recebe a confirmação da autorização do Pix Automático para pagamentos de cobranças recorrentes futuras.
9	PSP	Ação	PSP atualiza o status da recorrência em seus sistemas internos.

10	PSP	Comunicação	PSP envia ao usuário recebedor a notificação de confirmação do Pix Automático como forma de pagamento de cobranças recorrentes futuras.
11	Usuário recebedor	Comunicação	Usuário recebedor recebe a notificação de confirmação do Pix Automático como forma de pagamento de cobranças recorrentes futuras.
12	PSP	Comunicação	PSP envia notificação ao usuário pagador, confirmando a autorização para que o pagamento de cobranças recorrentes futuras seja realizado por Pix Automático.
13	Usuário pagador	Comunicação	Usuário pagador recebe a confirmação de que a autorização para o Pix Automático foi concluída com sucesso. Fim do processo.

5.1.2. Jornada 2 – Usuário pagador realiza adesão por meio do PSP do pagador (leitura de QR Code contendo os dados da recorrência)

5.1.2.1. Quando o PSP do pagador e o PSP do recebedor são instituições diferentes

Etapa de envio dos dados da recorrência pelo usuário recebedor ao usuário pagador:

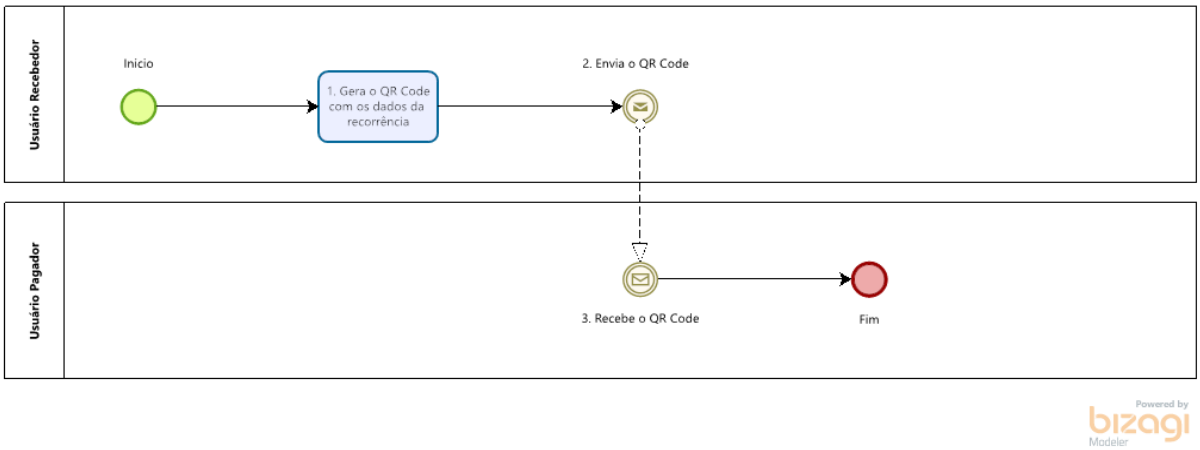

#	Camada	Tipo	Descrição
1	Usuário recebedor	Ação	Início do processo. Usuário recebedor gera o *QR Code* com os dados da recorrência.
2	Usuário recebedor	Comunicação	Usuário recebedor envia, por fora do ecossistema Pix, o *QR Code* com os dados da recorrência ao usuário pagador.
3	Usuário pagador	Comunicação	Usuário pagador recebe o *QR Code* para leitura no app do PSP do pagador. Fim do processo.

Etapa de confirmação da recorrência pelo usuário pagador:

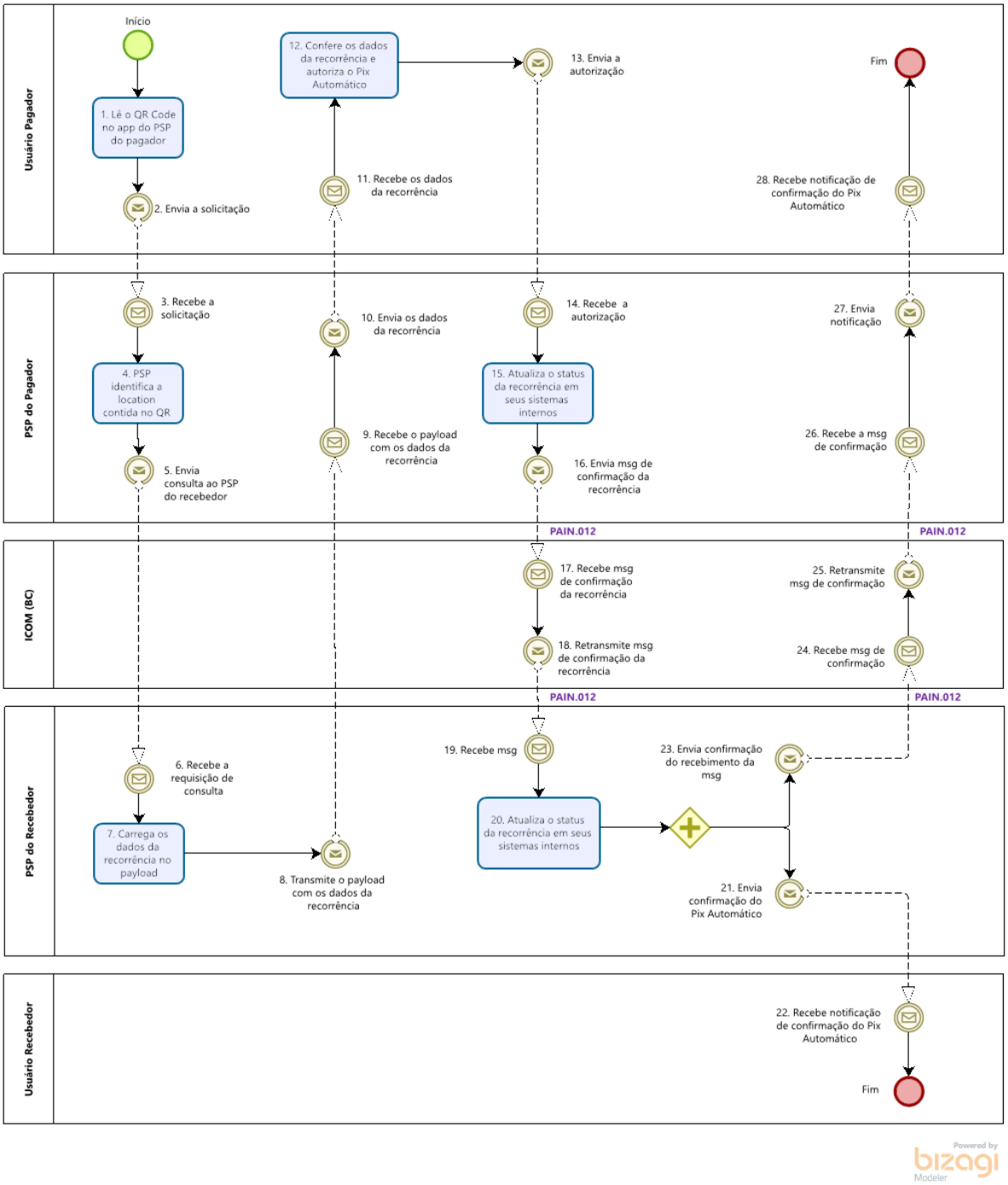

#	Camada	Tipo	Descrição
1	Usuário pagador	Ação	Início do processo. Usuário pagador faz a leitura do *QR Code* disponibilizado pelo usuário recebedor por fora do ecossistema Pix.
2	Usuário pagador	Comunicação	Dados lidos do *QR Code* são encaminhados ao PSP do pagador.
3	PSP do pagador	Comunicação	PSP do pagador recebe os dados do *QR Code*.
4	PSP do pagador	Ação	PSP do pagador interpreta o *QR Code* e identifica a *location* contida nele.
5	PSP do pagador	Comunicação	PSP do pagador envia a consulta da *location* ao PSP do recebedor.
6	PSP do recebedor	Comunicação	PSP do recebedor recebe a requisição de consulta enviada pelo PSP do pagador.
7	PSP do recebedor	Ação	PSP do recebedor carrega os dados da recorrência no *payload*.
8	PSP do recebedor	Comunicação	PSP do recebedor transmite o *payload* com os dados da recorrência ao PSP do pagador.
9	PSP do pagador	Comunicação	PSP do pagador recebe o *payload* com os dados da recorrência.
10	PSP do pagador	Comunicação	PSP do pagador envia os dados da recorrência ao usuário pagador, para confirmação.
11	Usuário pagador	Comunicação	Usuário pagador recebe os dados da recorrência para confirmação, no app do PSP do pagador.
12	Usuário pagador	Ação	Usuário pagador confere os dados da recorrência e autoriza o Pix Automático como forma de pagamento de cobranças recorrentes futuras.
13	Usuário pagador	Comunicação	Usuário pagador envia a confirmação da autorização do Pix Automático ao PSP do pagador.
14	PSP do pagador	Comunicação	PSP do pagador recebe a confirmação da autorização do Pix Automático para pagamentos de cobranças recorrentes futuras.
15	PSP do pagador	Ação	PSP do pagador atualiza o status da recorrência em seus sistemas internos.
16	PSP do pagador	Comunicação	PSP do pagador envia mensagem PAIN.012 de confirmação da recorrência.
17	ICOM	Mensagem	ICOM recebe mensagem PAIN.012 de confirmação da recorrência.
18	ICOM	Mensagem	ICOM retransmite a mensagem PAIN.012 de confirmação da recorrência ao PSP do recebedor.
19	PSP do recebedor	Mensagem	PSP do recebedor recebe mensagem PAIN.012 de confirmação da recorrência.
20	PSP do recebedor	Ação	PSP do recebedor atualiza o status da recorrência em seus sistemas internos.
21	PSP do recebedor	Comunicação	PSP do recebedor envia ao usuário recebedor a notificação de confirmação do Pix Automático como forma de pagamento de cobranças recorrentes futuras.

22	Usuário recebedor	Comunicação	Usuário recebedor recebe a notificação de confirmação do Pix Automático como forma de pagamento de cobranças recorrentes futuras.
23	PSP do recebedor	Mensagem	PSP do recebedor envia mensagem PAIN.012 em resposta à mensagem PAIN.012 de confirmação da recorrência.
24	ICOM	Mensagem	ICOM recebe mensagem PAIN.012.
25	ICOM	Mensagem	ICOM retransmite a mensagem PAIN.012 ao PSP do pagador.
26	PSP do pagador	Mensagem	PSP do pagador recebe mensagem PAIN.012 em resposta à mensagem PAIN.012 de confirmação da recorrência.
27	PSP do Pagador	Comunicação	PSP do pagador envia notificação ao usuário pagador, confirmando a autorização para que o pagamento de cobranças recorrentes futuras seja realizado por Pix Automático.
28	Usuário pagador	Comunicação	Usuário pagador recebe a confirmação de que a autorização para o Pix Automático foi concluída com sucesso. Fim do processo.

5.1.2.2. Quando o PSP do pagador e o PSP do recebedor são a mesma instituição

Etapa de envio dos dados da recorrência pelo usuário recebedor ao usuário pagador:

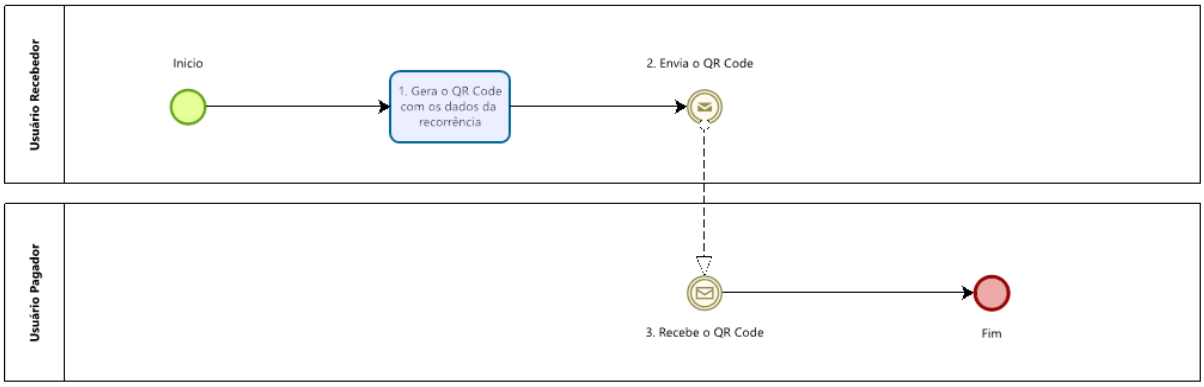

#	Camada	Tipo	Descrição
1	Usuário recebedor	Ação	Início do processo. Usuário recebedor gera o *QR Code* com os dados da recorrência.
2	Usuário recebedor	Comunicação	Usuário recebedor envia, por fora do ecossistema Pix, o *QR Code* com os dados da recorrência ao usuário pagador.
3	Usuário pagador	Comunicação	Usuário pagador recebe o *QR Code* para leitura no app do PSP. Fim do processo.

Etapa de confirmação da recorrência pelo usuário pagador:

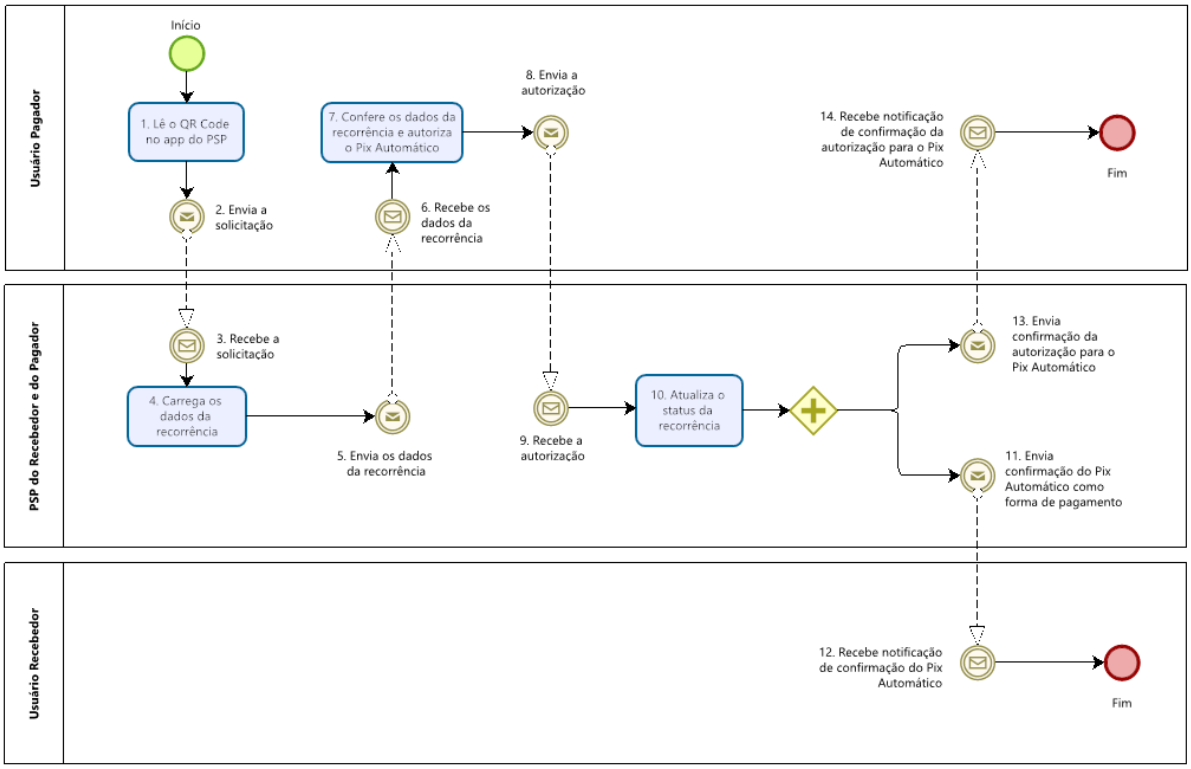

#	Camada	Tipo	Descrição
1	Usuário pagador	Ação	Início do processo. Usuário pagador faz a leitura do *QR Code* disponibilizado pelo usuário recebedor por fora do ecossistema Pix.
2	Usuário pagador	Comunicação	Dados lidos do *QR Code* são encaminhados ao PSP.
3	PSP	Comunicação	PSP recebe os dados do *QR Code*.
4	PSP	Ação	PSP carrega os dados da recorrência.
5	PSP	Comunicação	PSP envia os dados da recorrência ao usuário pagador, para confirmação.
6	Usuário Pagador	Comunicação	Usuário pagador recebe os dados da recorrência para confirmação, no app do PSP.
7	Usuário Pagador	Ação	Usuário pagador confere os dados da recorrência e autoriza o Pix Automático como forma de pagamento de cobranças recorrentes futuras.
8	Usuário pagador	Comunicação	Usuário pagador envia a confirmação da autorização do Pix Automático ao PSP.

9	PSP	Comunicação	PSP recebe a confirmação da autorização do Pix Automático para pagamentos de cobranças recorrentes futuras.
10	PSP	Ação	PSP atualiza o status da recorrência em seus sistemas internos.
11	PSP	Comunicação	PSP envia ao usuário recebedor a notificação de confirmação do Pix Automático como forma de pagamento de cobranças recorrentes futuras.
12	Usuário recebedor	Comunicação	Usuário recebedor recebe a notificação de confirmação do Pix Automático como forma de pagamento de cobranças recorrentes futuras.
13	PSP	Comunicação	PSP envia notificação ao usuário pagador, confirmando a autorização para que o pagamento de cobranças recorrentes futuras seja realizado por Pix Automático.
14	Usuário pagador	Comunicação	Usuário pagador recebe a confirmação de que a autorização para o Pix Automático foi concluída com sucesso. Fim do processo.

5.1.3. Jornada 3 – Usuário pagador realiza adesão por meio da leitura de QR Code com primeiro pagamento imediato

5.1.3.1. Quando o PSP do pagador e o PSP do recebedor são instituições diferentes

Etapa de envio dos dados da recorrência pelo usuário recebedor ao usuário pagador:

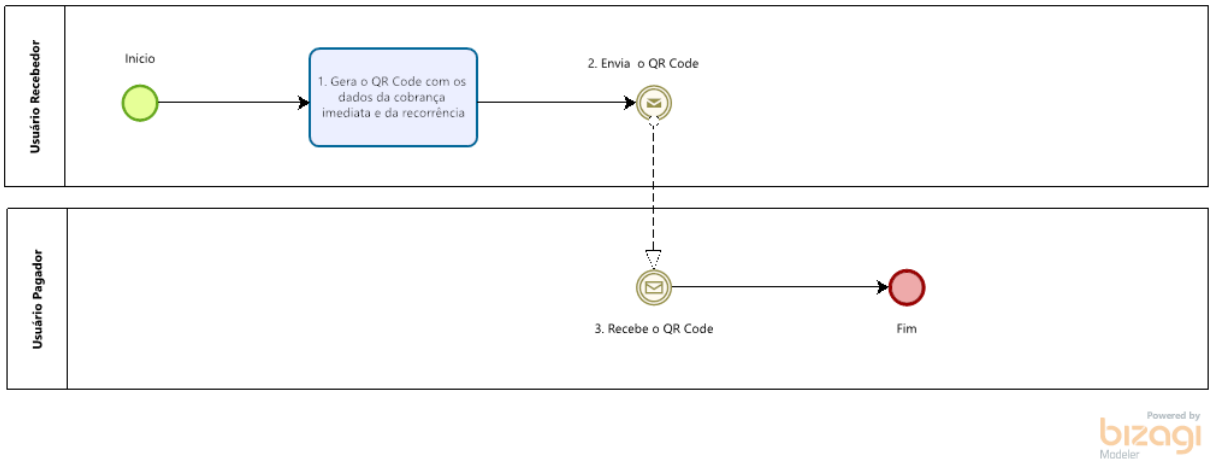

#	Camada	Tipo	Descrição
1	Usuário recebedor	Ação	Início do processo. Usuário recebedor gera o *QR Code* com os dados da cobrança imediata e da recorrência.
2	Usuário recebedor	Comunicação	Usuário recebedor envia, por fora do ecossistema Pix, o *QR Code* com os dados da cobrança imediata e da recorrência ao usuário pagador.
3	Usuário pagador	Comunicação	Usuário pagador recebe o *QR Code* para leitura no app do PSP do pagador. Fim do processo.

Etapa de pagamento da primeira cobrança e autorização da recorrência pelo usuário pagador:

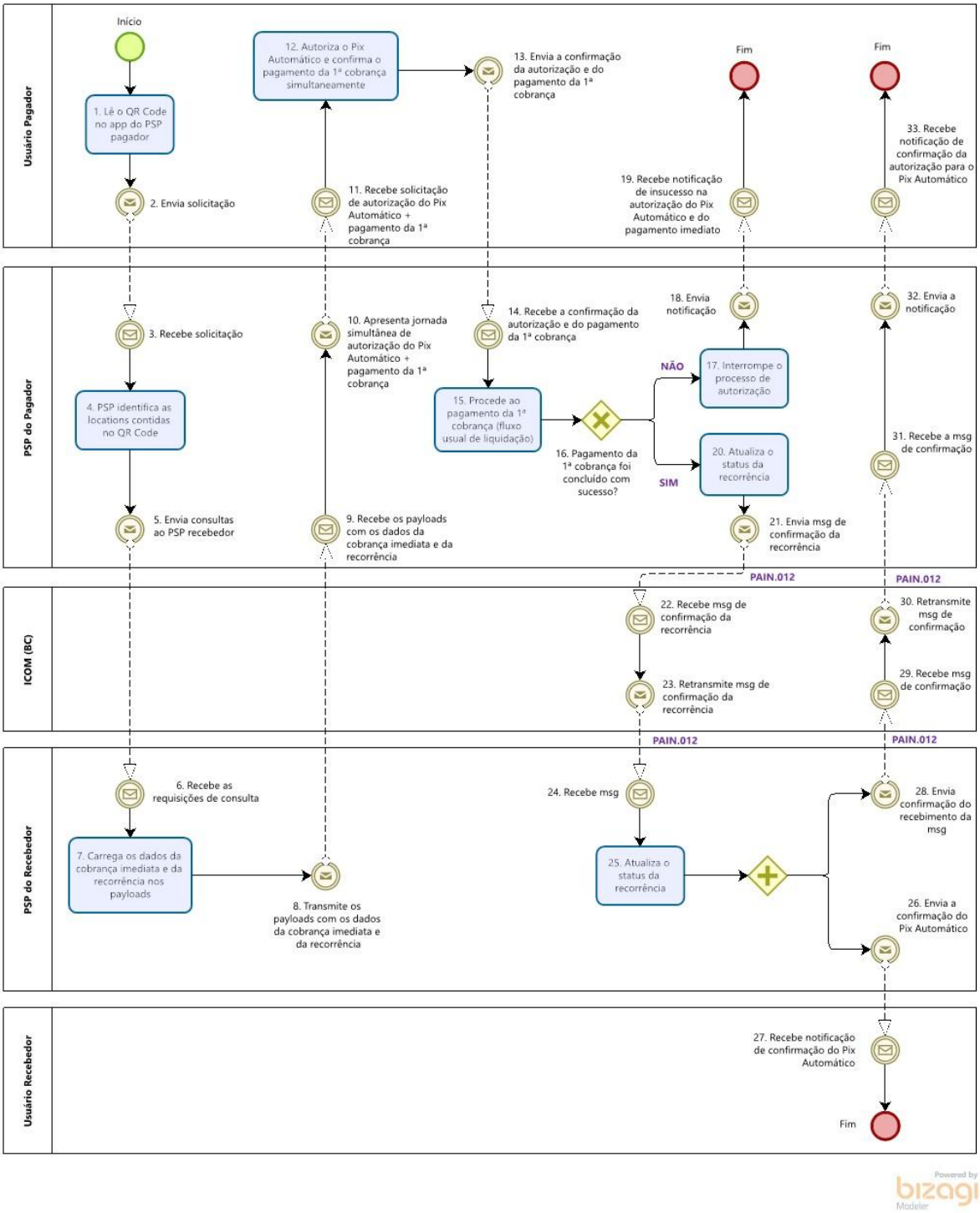

#	Camada	Tipo	Descrição
1	Usuário pagador	Ação	Início do processo. Usuário pagador faz a leitura do *QR Code* disponibilizado pelo usuário recebedor por fora do ecossistema Pix.
2	Usuário pagador	Comunicação	Dados lidos do *QR Code* são encaminhados ao PSP do pagador.
3	PSP do pagador	Comunicação	PSP do pagador recebe os dados do *QR Code*.
4	PSP do pagador	Ação	PSP do pagador interpreta o *QR Code* e identifica as *locations* contidas nele.
5	PSP do pagador	Comunicação	PSP do pagador envia as consultas das *locations* ao PSP do recebedor.
6	PSP do recebedor	Comunicação	PSP do recebedor recebe as requisições de consultas enviadas pelo PSP do pagador.
7	PSP do recebedor	Ação	PSP do recebedor carrega os dados da cobrança imediata e da recorrência nos *payloads*.
8	PSP do recebedor	Comunicação	PSP do recebedor transmite os *payloads* com os dados da cobrança imediata e da recorrência ao PSP do pagador.
9	PSP do pagador	Comunicação	PSP do pagador recebe os *payloads* com os dados da cobrança imediata e da recorrência.
10	PSP do pagador	Comunicação	PSP do pagador apresenta jornada simultânea de pagamento imediato de uma cobrança e de autorização de pagamento de cobranças recorrentes futuras por Pix Automático.
11	Usuário pagador	Comunicação	Usuário pagador recebe solicitação de autorização do PSP do pagador para a realização de pagamento de cobranças recorrentes futuras por Pix Automático, conforme dados contidos na recorrência, com aviso de que o primeiro pagamento ocorrerá imediatamente após a autorização.
12	Usuário pagador	Ação	Usuário pagador confere os dados da recorrência e autoriza o Pix Automático como forma de pagamento de cobranças recorrentes futuras, confirmando simultaneamente o pagamento da primeira cobrança.
13	Usuário pagador	Comunicação	Usuário pagador envia a confirmação da autorização do Pix Automático ao PSP do pagador, juntamente com a confirmação do pagamento imediato da primeira cobrança.
14	PSP do pagador	Comunicação	PSP do pagador recebe a confirmação da autorização do Pix Automático para pagamentos de cobranças recorrentes futuras, juntamente com a confirmação do pagamento imediato da primeira cobrança.
15	PSP do pagador	Ação	PSP do pagador procede ao pagamento da primeira cobrança, que segue o fluxo usual de efetivação de um Pix, conforme descrito na seção 3 deste Manual. A notificação de confirmação do pagamento ao usuário pagador pode ser enviada na etapa 32, juntamente com a confirmação da autorização. A ordem de pagamento é

			imediata e deve cursar no canal primário de transmissão de mensagens do SPI.
16	PSP do pagador	Decisão	PSP do pagador verifica se o pagamento da primeira cobrança foi concluído com sucesso. Caso o resultado seja positivo, o fluxo segue para o passo 20. Se o pagamento da primeira cobrança não se concretizou, o fluxo segue para o passo 17.
17	PSP do pagador	Ação	PSP do pagador interrompe o processo de autorização.
18	PSP do pagador	Comunicação	PSP do pagador envia notificação ao usuário pagador, informando que o primeiro pagamento da cobrança e a autorização para que o pagamento de cobranças recorrentes futuras seja realizado por Pix Automático não se efetivaram.
19	Usuário pagador	Comunicação	Usuário pagador recebe a notificação, informando que o primeiro pagamento da cobrança e a autorização para que o pagamento de cobranças recorrentes futuras seja realizado por Pix Automático não se efetivaram. Fim do processo.
20	PSP do pagador	Ação	PSP do pagador atualiza o status da recorrência em seus sistemas internos.
21	PSP do pagador	Comunicação	PSP do pagador envia mensagem PAIN.012 de confirmação da recorrência.
22	ICOM	Mensagem	ICOM recebe mensagem PAIN.012 de confirmação da recorrência.
23	ICOM	Mensagem	ICOM retransmite a mensagem PAIN.012 de confirmação da recorrência ao PSP do recebedor.
24	PSP do recebedor	Mensagem	PSP do recebedor recebe mensagem PAIN.012 de confirmação da recorrência.
25	PSP do recebedor	Ação	PSP do recebedor atualiza o status da recorrência em seus sistemas internos. Ressalta-se que o PSP do Recebedor deve aguardar a conclusão do fluxo de liquidação do primeiro pagamento imediato antes de dar prosseguimento a esta etapa.
26	PSP do recebedor	Comunicação	PSP do recebedor envia ao usuário recebedor a notificação de confirmação do Pix Automático como forma de pagamento de cobranças recorrentes futuras. A confirmação do pagamento imediato da primeira cobrança segue o fluxo descrito na seção 3 deste Manual.
27	Usuário recebedor	Comunicação	Usuário recebedor recebe a notificação de confirmação do Pix Automático como forma de pagamento de cobranças recorrentes futuras. A notificação de confirmação do pagamento imediato da primeira cobrança segue fluxo descrito na seção 3 deste Manual.
28	PSP do recebedor	Mensagem	PSP do recebedor envia mensagem PAIN.012 em resposta à mensagem PAIN.012 de confirmação da recorrência.
29	ICOM	Mensagem	ICOM recebe mensagem PAIN.012.

30	ICOM	Mensagem	ICOM retransmite a mensagem PAIN.012 ao PSP do pagador.
31	PSP do pagador	Mensagem	PSP do pagador recebe mensagem PAIN.012 em resposta à mensagem PAIN.012 de confirmação da recorrência.
32	PSP do Pagador	Comunicação	PSP do pagador envia notificação ao usuário pagador, confirmando a autorização para que o pagamento de cobranças recorrentes futuras seja realizado por Pix Automático.
33	Usuário pagador	Comunicação	Usuário pagador recebe a notificação de confirmação de pagamento (caso não tenha sido enviada no passo 15) e de que a autorização para o Pix Automático foi concluída com sucesso. Fim do processo.

5.1.3.2. Quando o PSP do pagador e o PSP do recebedor são a mesma instituição

Etapa de envio dos dados da recorrência pelo usuário recebedor ao usuário pagador:

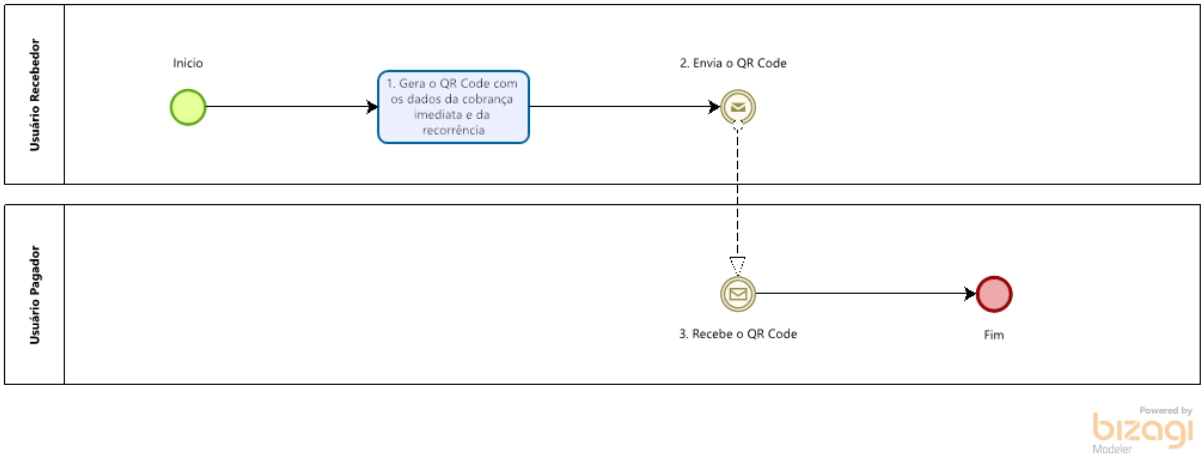

#	Camada	Tipo	Descrição
1	Usuário recebedor	Ação	Início do processo. Usuário recebedor gera o *QR Code* com os dados da cobrança imediata e da recorrência.
2	Usuário recebedor	Comunicação	Usuário recebedor envia, por fora do ecossistema Pix, o *QR Code* com os dados da cobrança imediata e da recorrência ao usuário pagador.
3	Usuário pagador	Comunicação	Usuário pagador recebe o *QR Code* para leitura no app do PSP. Fim do processo.

Etapa de pagamento da 1ª cobrança e autorização da recorrência pelo usuário pagador:

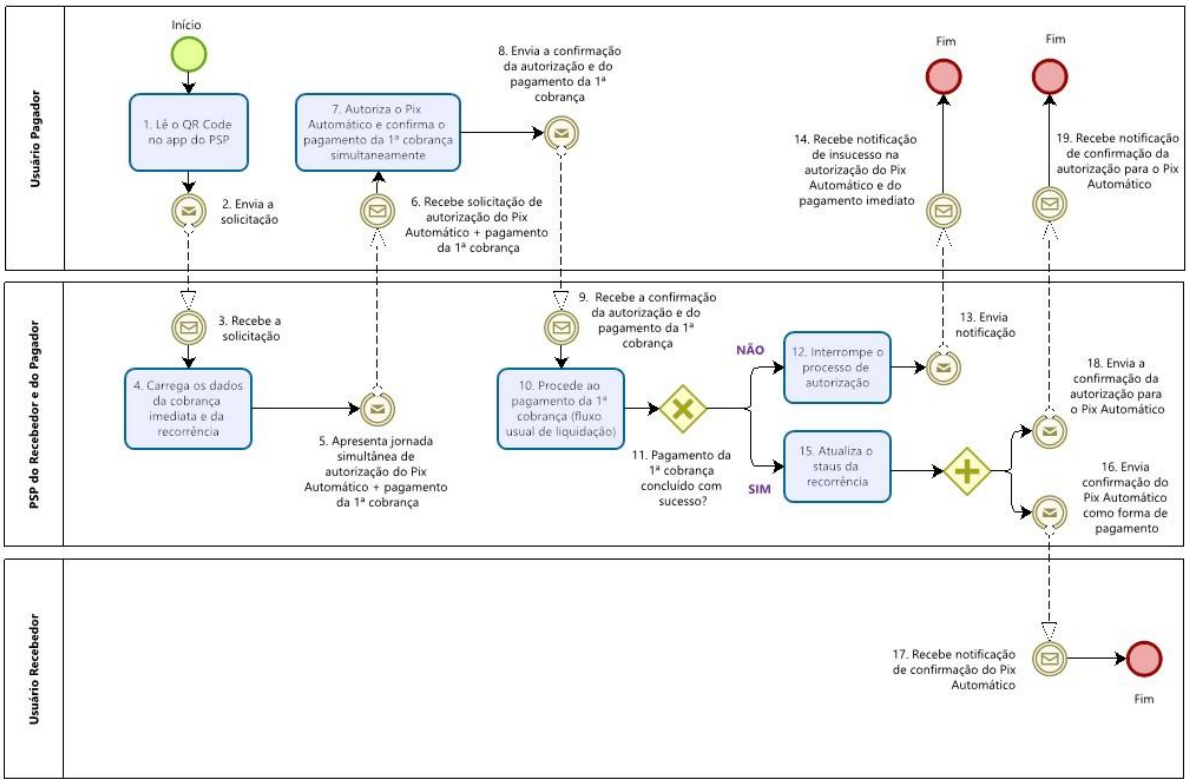

#	Camada	Tipo	Descrição
1	Usuário pagador	Ação	Início do processo. Usuário pagador faz a leitura do *QR Code* disponibilizado pelo usuário recebedor por fora do ecossistema Pix.
2	Usuário pagador	Comunicação	Dados lidos do *QR Code* são encaminhados ao PSP.
3	PSP	Comunicação	PSP recebe os dados do *QR Code*.
4	PSP	Ação	PSP carrega os dados da cobrança imediata e da recorrência.
5	PSP	Comunicação	PSP apresenta jornada simultânea de pagamento imediato de uma cobrança e de autorização de pagamento das cobranças recorrentes futuras por Pix Automático.
6	Usuário pagador	Comunicação	Usuário pagador recebe solicitação de autorização do PSP para a realização de pagamento de cobranças recorrentes futuras por Pix Automático, conforme dados contidos na recorrência, com aviso de que o primeiro pagamento ocorrerá imediatamente após a autorização.
7	Usuário pagador	Ação	Usuário pagador confere os dados da recorrência e autoriza o Pix Automático como forma de pagamento de

			cobranças recorrentes futuras, confirmando simultaneamente o pagamento da primeira cobrança.
8	Usuário pagador	Comunicação	Usuário pagador envia a confirmação da autorização do Pix Automático ao PSP, juntamente com a confirmação do pagamento imediato da primeira cobrança.
9	PSP	Comunicação	PSP recebe a confirmação da autorização do Pix Automático para pagamentos de cobranças recorrentes futuras, juntamente com a confirmação do pagamento imediato da primeira cobrança.
10	PSP	Ação	PSP procede ao pagamento imediato da primeira cobrança, que segue o fluxo usual de efetivação de um Pix, conforme descrito na seção 3.3 deste Manual. O envio da notificação de confirmação do pagamento ao usuário pagador pode ser feito na etapa 18, juntamente com a confirmação da autorização.
11	PSP	Decisão	PSP verifica se o pagamento da primeira cobrança foi concluído com sucesso. Caso o resultado seja positivo, o fluxo segue para o passo 15. Se o pagamento da primeira cobrança não se concretizou, o fluxo segue para o passo 12.
12	PSP	Ação	PSP interrompe o processo de autorização.
13	PSP	Comunicação	PSP envia notificação ao usuário pagador, informando que o primeiro pagamento da cobrança e a autorização para que o pagamento de cobranças recorrentes futuras seja realizado por Pix Automático não se efetivaram.
14	Usuário pagador	Comunicação	Usuário pagador recebe a notificação, informando que o primeiro pagamento da cobrança e a autorização para que o pagamento de cobranças recorrentes futuras seja realizado por Pix Automático não se efetivaram. Fim do processo.
15	PSP	Ação	PSP atualiza o status da recorrência em seus sistemas internos.
16	PSP	Comunicação	PSP envia ao usuário recebedor a notificação de confirmação do Pix Automático como forma de pagamento de cobranças recorrentes futuras. A confirmação do pagamento imediato da primeira cobrança segue o fluxo descrito na seção 3.3 deste Manual.
17	Usuário recebedor	Comunicação	Usuário recebedor recebe a notificação de confirmação do Pix Automático como forma de pagamento de cobranças recorrentes futuras. A notificação de confirmação do pagamento imediato da primeira cobrança segue o fluxo descrito na seção 3.3 deste Manual.

18	PSP	Comunicação	PSP envia notificação ao usuário pagador, confirmando a autorização para que o pagamento de cobranças recorrentes futuras seja realizado por Pix Automático.
19	Usuário pagador	Comunicação	Usuário pagador recebe a notificação de confirmação de pagamento (caso não tenha sido enviada no passo 10) e de que a autorização para o Pix Automático foi concluída com sucesso. Fim do processo.

5.1.4. Jornada 4 – Usuário paga por meio de QR Code e recebe proposta de habilitação do Pix Automático para pagamento de cobranças recorrentes futuras

5.1.4.1. *Quando o PSP do pagador e o PSP do recebedor são instituições diferentes*

Etapa de envio dos dados da recorrência pelo usuário recebedor ao usuário pagador:

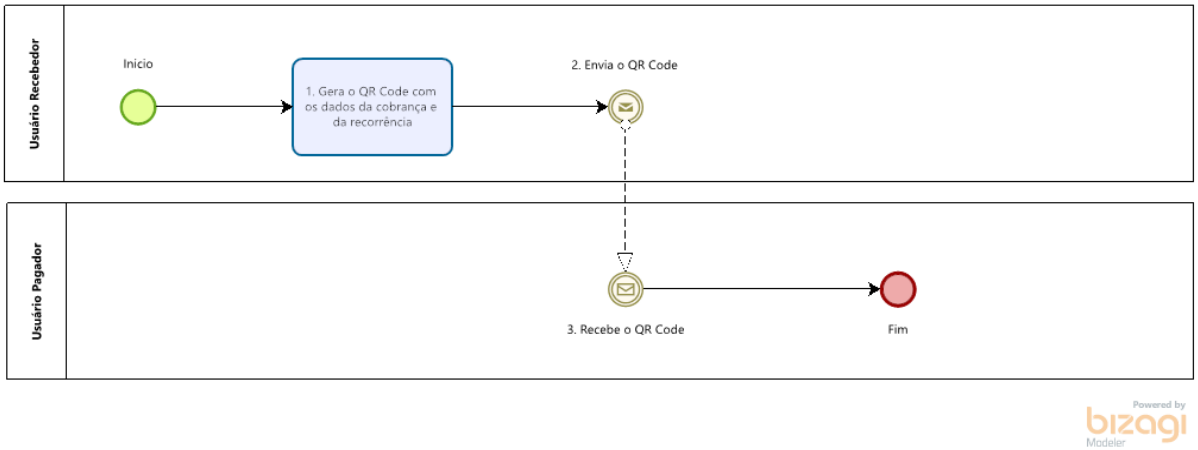

#	Camada	Tipo	Descrição
1	Usuário recebedor	Ação	Início do processo. Usuário recebedor gera o *QR Code* com os dados da cobrança e da recorrência.
2	Usuário recebedor	Comunicação	Usuário recebedor envia, por fora do ecossistema Pix, o *QR Code* com os dados da cobrança e da recorrência ao usuário pagador.
3	Usuário pagador	Comunicação	Usuário pagador recebe o *QR Code* para leitura no app do PSP do pagador. Fim do processo.

Etapa de pagamento da cobrança e confirmação da recorrência pelo usuário pagador:

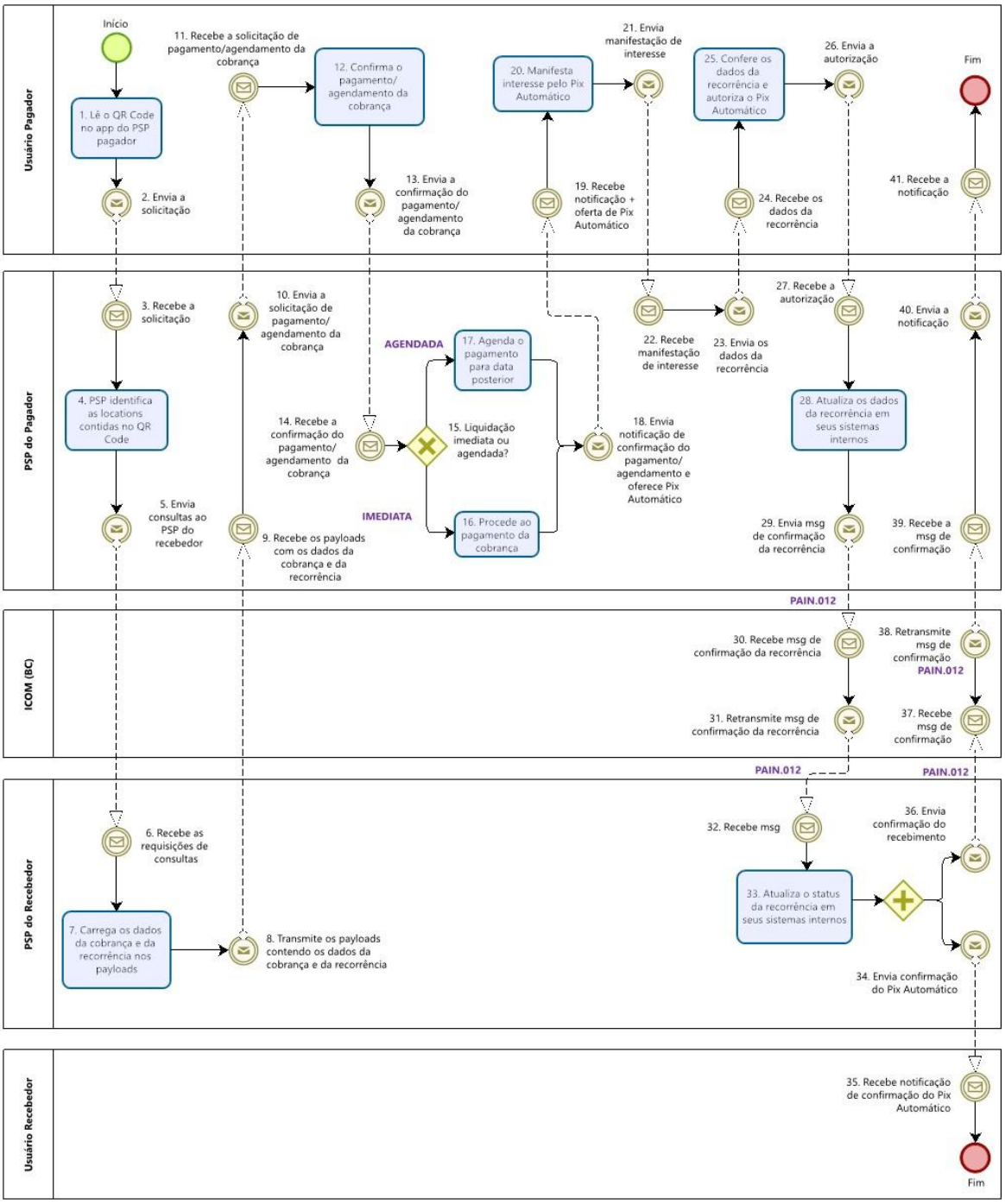

#	Camada	Tipo	Descrição
1	Usuário pagador	Ação	Início do processo. Usuário pagador faz a leitura do *QR Code* disponibilizado pelo usuário recebedor por fora do ecossistema Pix.
2	Usuário pagador	Comunicação	Dados lidos do *QR Code* são encaminhados ao PSP do pagador.
3	PSP do pagador	Comunicação	PSP do pagador recebe os dados do *QR Code*.
4	PSP do pagador	Ação	PSP do pagador interpreta o *QR Code*[6] e identifica as *locations* contidas nele.
5	PSP do pagador	Comunicação	PSP do pagador envia as consultas das *locations* ao PSP do recebedor.
6	PSP do recebedor	Comunicação	PSP do recebedor recebe as requisições de consultas enviadas pelo PSP do pagador.
7	PSP do recebedor	Ação	PSP do recebedor carrega os dados da cobrança e da recorrência nos *payloads*.
8	PSP do recebedor	Comunicação	PSP do recebedor transmite os *payloads* com os dados da cobrança e da recorrência ao PSP do pagador.
9	PSP do pagador	Comunicação	PSP do pagador recebe os *payload*s com os dados da cobrança e da recorrência.
10	PSP do pagador	Comunicação	PSP do pagador envia solicitação de pagamento/agendamento da cobrança ao usuário pagador.
11	Usuário pagador	Comunicação	Usuário pagador recebe a solicitação de pagamento/agendamento da cobrança por meio do app do PSP do pagador.
12	Usuário pagador	Ação	Usuário pagador confirma o pagamento/agendamento da cobrança.
13	Usuário pagador	Comunicação	Usuário pagador envia confirmação do pagamento/agendamento da cobrança ao PSP do pagador.
14	PSP do pagador	Comunicação	PSP do pagador recebe a confirmação do pagamento/agendamento da cobrança.
15	PSP do pagador	Decisão	Caso o usuário pagador tenha optado pela liquidação imediata da cobrança, o fluxo segue para a etapa 16. Se tiver escolhido agendar o pagamento da cobrança, deve-se passar à etapa 17.
16	PSP do pagador	Ação	PSP do pagador procede ao pagamento da cobrança, que segue o fluxo usual de efetivação de um Pix, conforme seção 3 deste Manual.
17	PSP do pagador	Ação	PSP do pagador agenda o pagamento da cobrança para a data escolhida pelo usuário pagador no momento da

[6] O fluxo representa o caso em que o *QR Code* contém duas *locations*: uma com os dados da cobrança e outra com os dados da recorrência. Caso os dados da cobrança estejam contidos no próprio *QR Code* (dinâmica semelhante à do *QR Code* estático), apenas os dados da recorrência devem ser obtidos utilizando-se a *location* do *QR Code* para acessar o *payload* fornecido pelo PSP do recebedor.

			confirmação do agendamento, que deverá seguir o fluxo usual de efetivação de um Pix Agendado, conforme seção 3 deste Manual.
18	PSP do pagador	Comunicação	PSP do pagador envia notificação de confirmação do pagamento da cobrança (ou de agendamento da cobrança) e oferece o Pix Automático como forma de pagamento de cobranças recorrentes futuras.
19	Usuário pagador	Comunicação	Usuário pagador recebe a notificação e a oferta do Pix Automático como forma de pagamento de cobranças recorrentes futuras.
20	Usuário pagador	Ação	Usuário pagador manifesta seu interesse pelo Pix Automático como forma de pagamento de cobranças recorrentes futuras.
21	Usuário pagador	Comunicação	Usuário pagador envia a manifestação de interesse pelo Pix Automático ao PSP do pagador.
22	PSP do pagador	Comunicação	PSP do pagador recebe a manifestação de interesse Pix Automático enviada pelo usuário pagador.
23	PSP do pagador	Comunicação	PSP do pagador envia os dados da recorrência ao usuário pagador, para confirmação.
24	Usuário pagador	Comunicação	Usuário pagador recebe os dados da recorrência para confirmação, no app do PSP do pagador.
25	Usuário pagador	Ação	Usuário pagador confere os dados da recorrência e autoriza o Pix Automático como forma de pagamento de cobranças recorrentes futuras.
26	Usuário pagador	Comunicação	Usuário pagador envia a confirmação da autorização do Pix Automático ao PSP do pagador.
27	PSP do pagador	Comunicação	PSP do pagador recebe a confirmação da autorização do Pix Automático para pagamentos de cobranças recorrentes futuras.
28	PSP do pagador	Ação	PSP do pagador atualiza o status da recorrência em seus sistemas internos.
29	PSP do pagador	Comunicação	PSP do pagador envia mensagem PAIN.012 de confirmação da recorrência.
30	ICOM	Mensagem	ICOM recebe mensagem PAIN.012 de confirmação da recorrência.
31	ICOM	Mensagem	ICOM retransmite a mensagem PAIN.012 de confirmação da recorrência ao PSP do recebedor.
32	PSP do recebedor	Mensagem	PSP do recebedor recebe mensagem PAIN.012 de confirmação da recorrência.
33	PSP do recebedor	Ação	PSP do recebedor atualiza o status da recorrência em seus sistemas internos.
34	PSP do recebedor	Comunicação	PSP do recebedor envia ao usuário recebedor a notificação de confirmação do Pix Automático como forma de pagamento de cobranças recorrentes futuras.
35	Usuário recebedor	Comunicação	Usuário recebedor recebe a notificação de confirmação do Pix Automático como forma de pagamento de cobranças recorrentes futuras.

36	PSP do recebedor	Mensagem	PSP do recebedor envia mensagem PAIN.012 em resposta à mensagem PAIN.012 de confirmação da recorrência.
37	ICOM	Mensagem	ICOM recebe mensagem PAIN.012.
38	ICOM	Mensagem	ICOM retransmite a mensagem PAIN.012 ao PSP do pagador.
39	PSP do pagador	Mensagem	PSP do pagador recebe mensagem PAIN.012 em resposta à mensagem PAIN.012 de confirmação da recorrência.
40	PSP do Pagador	Comunicação	PSP do pagador envia notificação ao usuário pagador, confirmando a autorização para que o pagamento de cobranças recorrentes futuras seja realizado por Pix Automático.
41	Usuário pagador	Comunicação	Usuário pagador recebe a confirmação de que a autorização para o Pix Automático foi concluída com sucesso. Fim do processo.

5.1.4.2. Quando o PSP do pagador e o PSP do recebedor são a mesma instituição

Etapa de envio dos dados da recorrência pelo usuário recebedor ao usuário pagador:

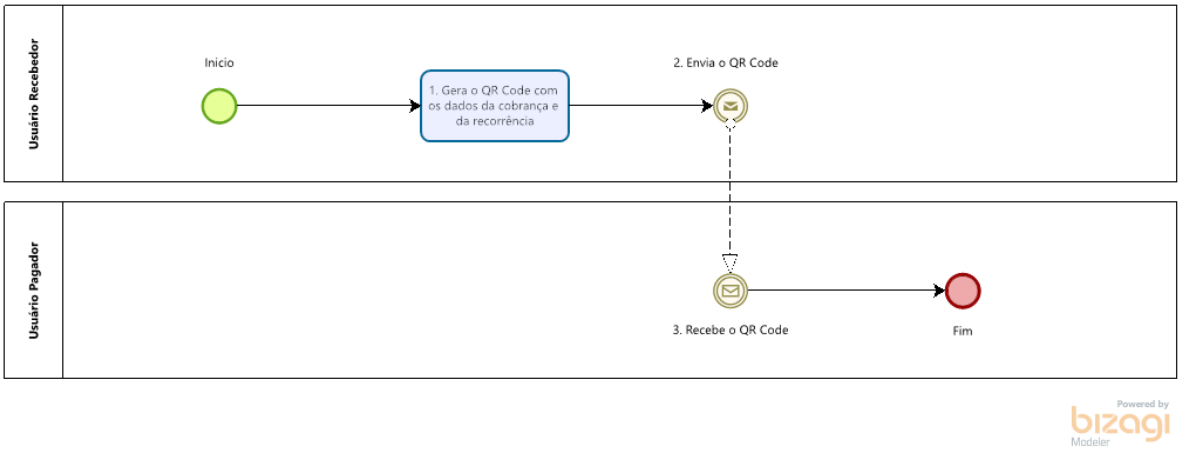

#	Camada	Tipo	Descrição
1	Usuário recebedor	Ação	Início do processo. Usuário recebedor gera o *QR Code* com os dados da cobrança e da recorrência.
2	Usuário recebedor	Comunicação	Usuário recebedor envia, por fora do ecossistema Pix, o *QR Code* com os dados da cobrança e da recorrência ao usuário pagador.
3	Usuário pagador	Comunicação	Usuário pagador recebe o *QR Code* para leitura no app do PSP. Fim do processo.

Etapa de pagamento da cobrança e confirmação da recorrência pelo usuário pagador:

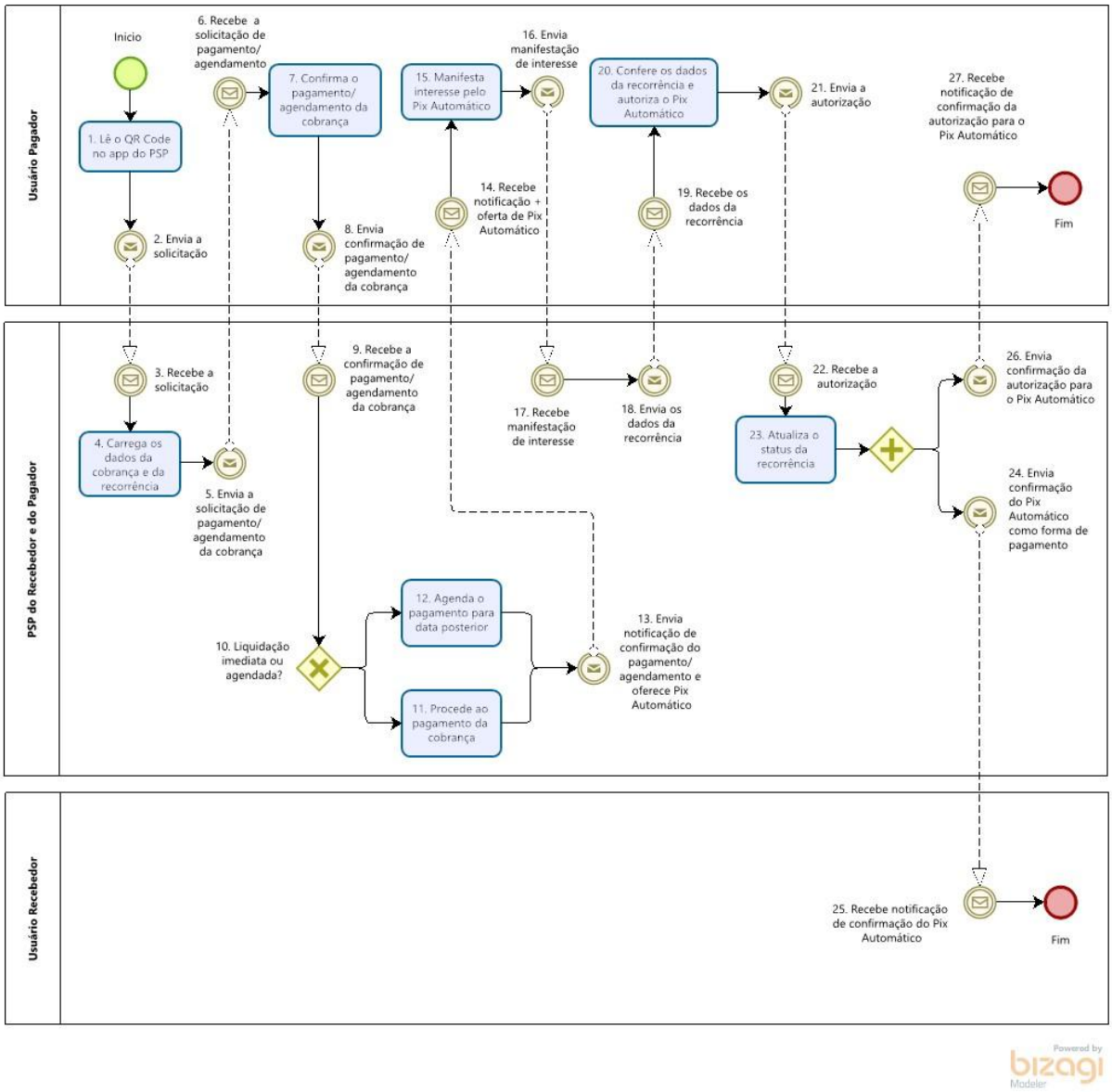

#	Camada	Tipo	Descrição
1	Usuário pagador	Ação	Início do processo. Usuário pagador faz a leitura do *QR Code*[7] disponibilizado pelo usuário recebedor por fora do ecossistema Pix.

[7] O fluxo representa o caso em que o *QR Code* contém duas *locations*: uma com os dados da cobrança e outra com os dados da recorrência. Caso os dados da cobrança estejam contidos no próprio *QR Code* (dinâmica semelhante à do *QR Code estático*), apenas os dados da recorrência devem ser obtidos utilizando-se a *location* do *QR Code* para acessar os sistemas internos do PSP.

2	Usuário pagador	Comunicação	Dados lidos do *QR Code* são encaminhados ao PSP.
3	PSP	Comunicação	PSP recebe os dados do *QR Code*.
4	PSP	Ação	PSP carrega os dados da cobrança e da recorrência.
5	PSP	Comunicação	PSP envia solicitação de pagamento/agendamento da cobrança ao usuário pagador.
6	Usuário pagador	Comunicação	Usuário pagador recebe a solicitação de pagamento/agendamento da cobrança por meio do app do PSP.
7	Usuário pagador	Ação	Usuário pagador confirma o pagamento/agendamento da cobrança.
8	Usuário pagador	Comunicação	Usuário pagador envia confirmação do pagamento/agendamento da cobrança ao PSP.
9	PSP	Comunicação	PSP recebe a confirmação do pagamento da cobrança.
10	PSP	Decisão	Caso o usuário pagador tenha optado pela liquidação imediata da cobrança, o fluxo segue para a etapa 11. Se tiver escolhido agendar o pagamento da cobrança, deve-se passar à etapa 12.
11	PSP	Ação	PSP procede ao pagamento/agendamento da cobrança, que segue o fluxo usual de efetivação de um Pix, conforme seção 3.3 deste Manual.
12	PSP	Ação	PSP agenda o pagamento da cobrança para a data escolhida pelo usuário pagador no momento da confirmação do agendamento, que deverá seguir o fluxo usual de efetivação de um Pix Agendado, conforme seção 3 deste Manual.
13	PSP	Comunicação	PSP envia notificação de confirmação do pagamento/ agendamento da cobrança e oferece o Pix Automático como forma de pagamento de cobranças recorrentes futuras.
14	Usuário pagador	Comunicação	Usuário pagador recebe a notificação de confirmação do pagamento e a oferta do Pix Automático como forma de pagamento de cobranças recorrentes futuras.
15	Usuário pagador	Ação	Usuário pagador manifesta seu interesse pelo Pix Automático como forma de pagamento de cobranças recorrentes futuras.
16	Usuário pagador	Comunicação	Usuário pagador envia a manifestação de interesse pelo Pix Automático ao PSP.
17	PSP	Comunicação	PSP recebe a manifestação de interesse pelo Pix Automático enviada pelo usuário pagador.
18	PSP	Comunicação	PSP envia os dados da recorrência ao usuário pagador, para confirmação.
19	Usuário Pagador	Comunicação	Usuário pagador recebe os dados da recorrência para confirmação, no app do PSP.

20	Usuário Pagador	Ação	Usuário pagador confere os dados da recorrência e autoriza o Pix Automático como forma de pagamento de cobranças recorrentes futuras.
21	Usuário pagador	Comunicação	Usuário pagador envia a confirmação da autorização do Pix Automático ao PSP.
22	PSP	Comunicação	PSP recebe a confirmação da autorização do Pix Automático para pagamentos de cobranças recorrentes futuras.
23	PSP	Ação	PSP atualiza o status da recorrência em seus sistemas internos.
24	PSP	Comunicação	PSP envia ao usuário recebedor a notificação de confirmação do Pix Automático como forma de pagamento de cobranças recorrentes futuras.
25	Usuário recebedor	Comunicação	Usuário recebedor recebe a notificação de confirmação do Pix Automático como forma de pagamento de cobranças recorrentes futuras.
26	PSP	Comunicação	PSP envia notificação ao usuário pagador, confirmando a autorização para que o pagamento de cobranças recorrentes futuras seja realizado por Pix Automático.
27	Usuário pagador	Comunicação	Usuário pagador recebe a confirmação de que a autorização para o Pix Automático foi concluída com sucesso. Fim do processo.

5.1.5. Cancelamento da autorização pelo usuário pagador

5.1.5.1. Quando o PSP do pagador e o PSP do recebedor são instituições diferentes

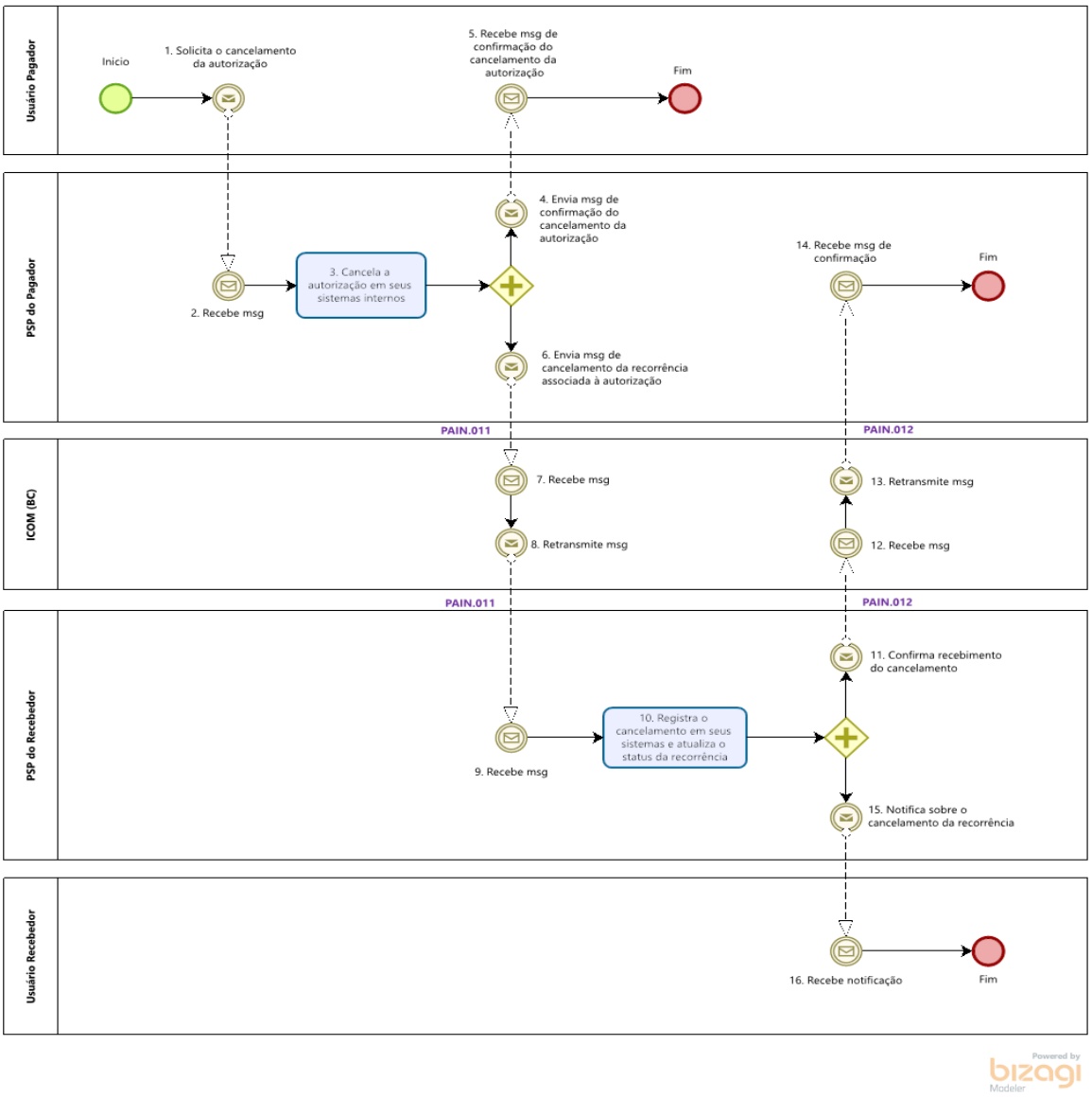

#	Camada	Tipo	Descrição
1	Usuário pagador	Comunicação	Início do processo. Usuário pagador solicita o cancelamento da autorização ao PSP do pagador.
2	PSP do pagador	Comunicação	PSP do pagador recebe a solicitação de cancelamento da autorização do usuário pagador.
3	PSP do pagador	Ação	PSP do pagador cancela a autorização em seus sistemas internos.
4	PSP do pagador	Comunicação	PSP do pagador envia notificação ao usuário pagador, confirmando o cancelamento da autorização.

5	Usuário pagador	Comunicação	Usuário pagador recebe notificação de confirmação do cancelamento da autorização.
6	PSP do pagador	Mensagem	PSP do pagador envia mensagem PAIN.011 para informar o cancelamento da recorrência associada à autorização cancelada.
7	ICOM	Mensagem	ICOM recebe mensagem PAIN.011 informando o cancelamento da recorrência.
8	ICOM	Mensagem	ICOM retransmite a mensagem PAIN.011 ao PSP do recebedor.
9	PSP do recebedor	Mensagem	PSP do recebedor recebe a mensagem PAIN.011 informando o cancelamento da recorrência.
10	PSP do recebedor	Ação	PSP do recebedor registra o cancelamento em seus sistemas internos e atualiza o status da recorrência.
11	PSP do recebedor	Mensagem	PSP do recebedor envia mensagem PAIN.012, em resposta à mensagem PAIN.011.
12	ICOM	Mensagem	ICOM recebe mensagem PAIN.012, em resposta à mensagem PAIN.011.
13	ICOM	Mensagem	ICOM retransmite a mensagem PAIN.012 ao PSP do pagador.
14	PSP do pagador	Mensagem	PSP do pagador recebe mensagem PAIN.012, em resposta à mensagem PAIN.011.
15	PSP do recebedor	Comunicação	PSP do recebedor envia notificação do cancelamento da recorrência ao usuário recebedor.
16	Usuário recebedor	Comunicação	Usuário recebedor recebe notificação do cancelamento da recorrência. Fim do processo.

Após o cancelamento da recorrência, caso existam agendamentos pendentes a serem cancelados, o fluxo a ser seguido a partir da etapa 3 é o fluxo de cancelamento de um débito agendado pelo usuário pagador, descrito na seção 5.2.3 deste Manual.

5.1.5.2. *Quando o PSP do pagador e o PSP do recebedor são a mesma instituição*

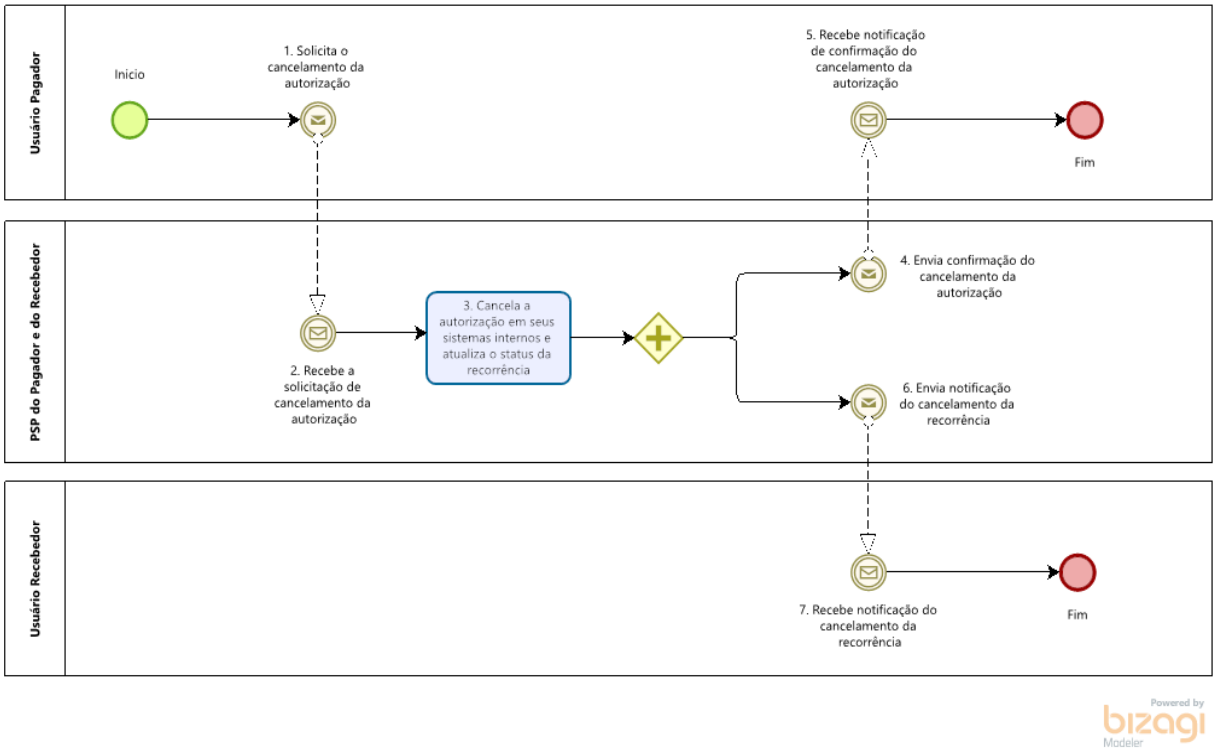

#	Camada	Tipo	Descrição
1	Usuário pagador	Comunicação	Início do processo. Usuário pagador solicita o cancelamento da autorização ao PSP.
2	PSP	Comunicação	PSP recebe a solicitação de cancelamento da autorização do usuário pagador.
3	PSP	Ação	PSP cancela a autorização em seus sistemas internos e atualiza o status da recorrência.
4	PSP	Comunicação	PSP envia notificação ao usuário pagador, confirmando o cancelamento da autorização.
5	Usuário pagador	Comunicação	Usuário pagador recebe notificação de confirmação do cancelamento da autorização.
6	PSP	Comunicação	PSP envia notificação do cancelamento da recorrência ao usuário recebedor.
7	Usuário recebedor	Comunicação	Usuário recebedor recebe notificação do cancelamento da recorrência. Fim do processo.

Após o cancelamento da recorrência, caso existam agendamentos pendentes a serem cancelados, o fluxo a ser seguido a partir da etapa 3 é o fluxo de cancelamento de um débito agendado pelo usuário pagador, descrito na seção 5.2.3 deste Manual.

5.1.6. Cancelamento da recorrência pelo usuário recebedor

5.1.6.1. Quando o PSP do pagador e o PSP do recebedor são instituições diferentes

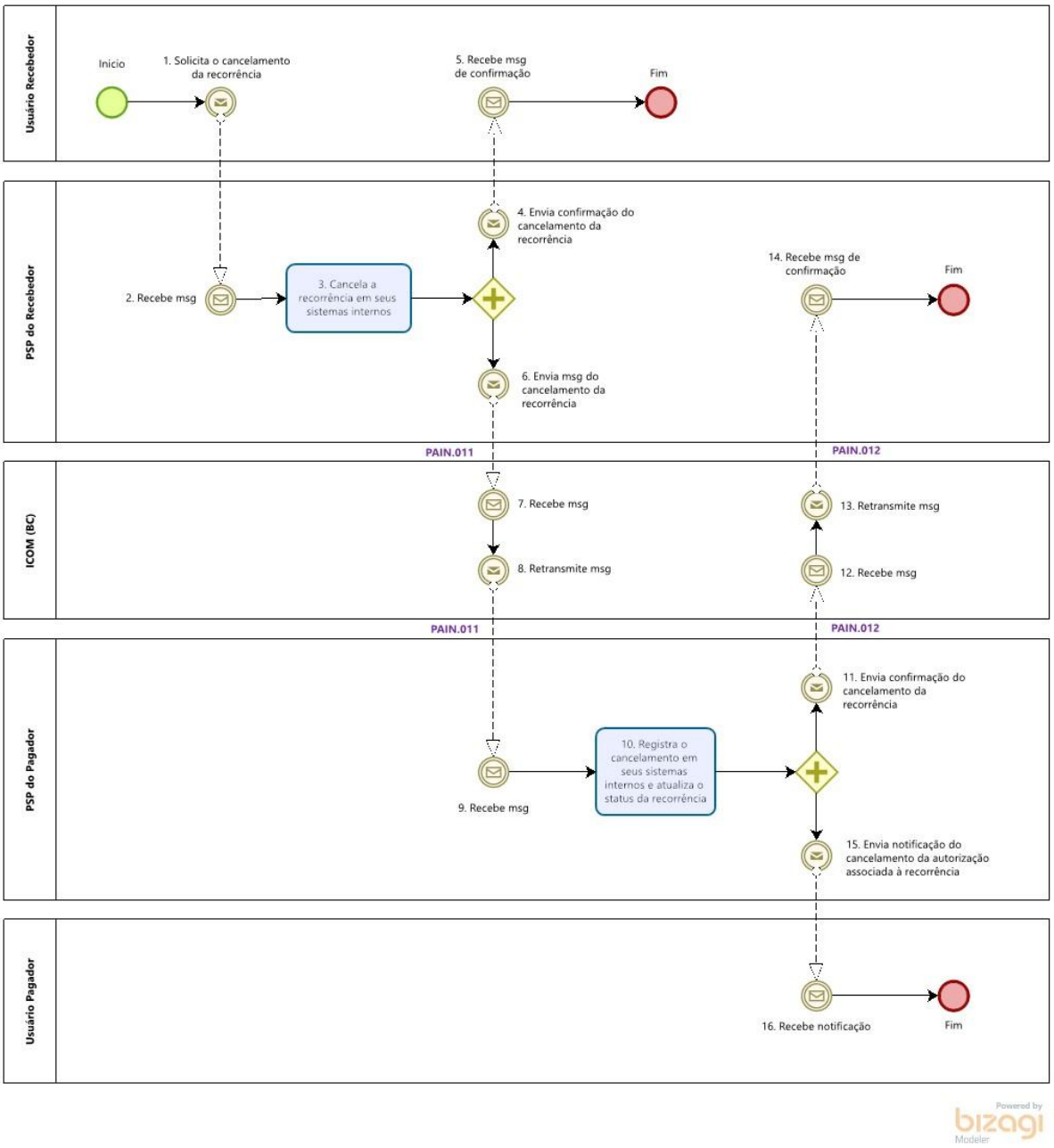

#	Camada	Tipo	Descrição
1	Usuário recebedor	Comunicação	Início do processo. Usuário recebedor solicita o cancelamento da recorrência ao PSP do recebedor.
2	PSP do recebedor	Comunicação	PSP do recebedor recebe a solicitação de cancelamento da recorrência do usuário recebedor.
3	PSP do recebedor	Ação	PSP do recebedor cancela a recorrência em seus sistemas internos.
4	PSP do recebedor	Comunicação	PSP do recebedor envia notificação ao usuário recebedor, confirmando o cancelamento da recorrência.
5	Usuário recebedor	Comunicação	Usuário recebedor recebe notificação de confirmação do cancelamento da recorrência.
6	PSP do recebedor	Mensagem	PSP do recebedor envia mensagem PAIN.011 para informar o cancelamento da recorrência.
7	ICOM	Mensagem	ICOM recebe mensagem PAIN.011 informando o cancelamento da recorrência.
8	ICOM	Mensagem	ICOM retransmite a mensagem PAIN.011 ao PSP do pagador.
9	PSP do pagador	Mensagem	PSP do pagador recebe a mensagem PAIN.011 informando o cancelamento da recorrência.
10	PSP do pagador	Ação	PSP do pagador registra o cancelamento em seus sistemas internos e atualiza o status da recorrência.
11	PSP do pagador	Mensagem	PSP do pagador envia mensagem PAIN.012, em resposta à mensagem PAIN.011.
12	ICOM	Mensagem	ICOM recebe mensagem PAIN.012, em resposta à mensagem PAIN.011.
13	ICOM	Mensagem	ICOM retransmite a mensagem PAIN.012 ao PSP do recebedor.
14	PSP do pagador	Mensagem	PSP do recebedor recebe mensagem PAIN.012, em resposta à mensagem PAIN.011.
15	PSP do pagador	Comunicação	PSP do pagador envia notificação do cancelamento da autorização associada à recorrência cancelada ao usuário pagador.
16	Usuário pagador	Comunicação	Usuário pagador recebe notificação do cancelamento da autorização associada à recorrência cancelada. Fim do processo.

Este fluxo também deve ser utilizado na eventualidade do usuário recebedor e/ou do PSP recebedor identificarem a necessidade de cancelar uma solicitação de recorrência enviada por meio da Jornada 1 e que ainda esteja pendente de resposta pelo usuário pagador, como por exemplo, no caso da solicitação de recorrência já ter sido aceita paralelamente pelo usuário pagador por meio de outra jornada.

Após o cancelamento da recorrência, caso existam agendamentos pendentes a serem cancelados, o fluxo a ser seguido a partir da etapa 3 é o fluxo de cancelamento de um débito agendado pelo usuário pagador, descrito na seção 5.2.3 deste Manual.

5.1.6.2. *Quando o PSP do pagador e o PSP do recebedor são a mesma instituição*

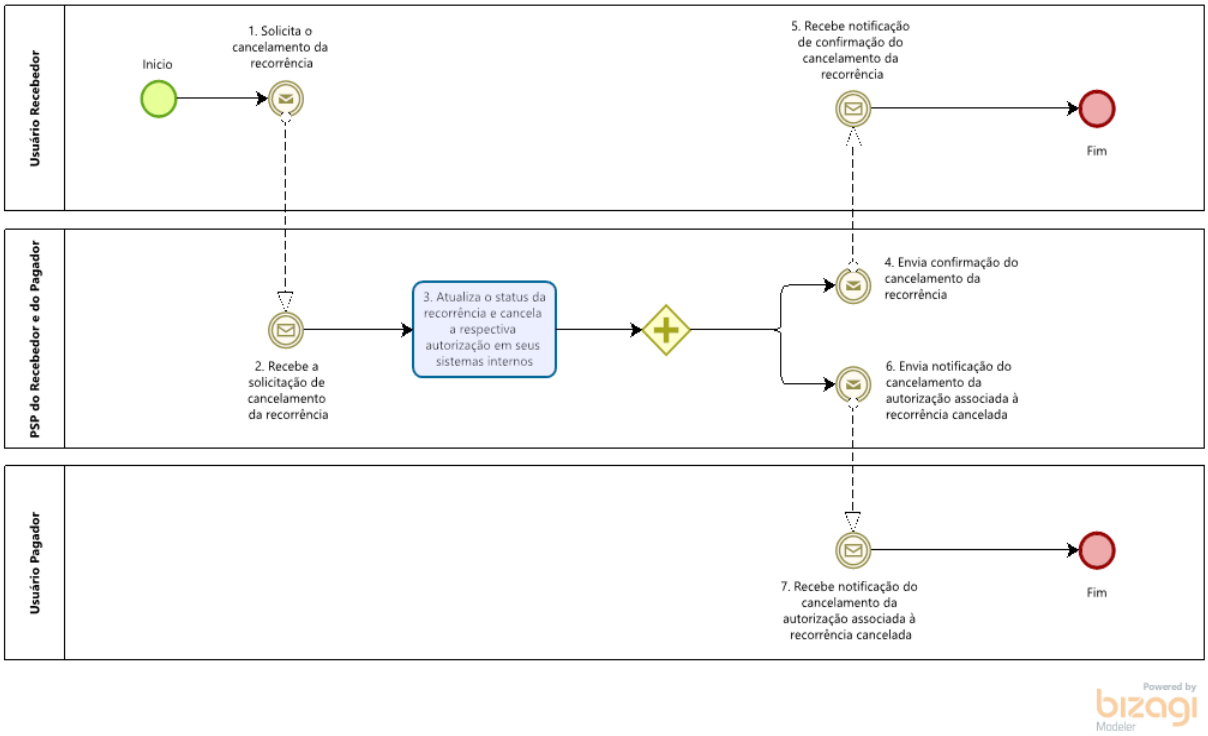

#	Camada	Tipo	Descrição
1	Usuário recebedor	Comunicação	Início do processo. Usuário recebedor solicita o cancelamento da recorrência ao PSP.
2	PSP	Comunicação	PSP recebe a solicitação de cancelamento da recorrência do usuário recebedor.
3	PSP	Ação	PSP atualiza o status da recorrência e cancela a respectiva autorização em seus sistemas internos.
4	PSP	Comunicação	PSP envia notificação ao usuário recebedor, confirmando o cancelamento da recorrência.
5	Usuário recebedor	Comunicação	Usuário recebedor recebe notificação de confirmação do cancelamento da recorrência.
6	PSP	Comunicação	PSP envia notificação do cancelamento da autorização associada à recorrência cancelada ao usuário pagador.
7	Usuário pagador	Comunicação	Usuário pagador recebe notificação do cancelamento da autorização associada à recorrência cancelada. Fim do processo.

Após o cancelamento da recorrência, caso existam agendamentos pendentes a serem cancelados, o fluxo a ser seguido a partir da etapa 3 é o fluxo de cancelamento de um débito agendado pelo usuário pagador, descrito na seção 5.2.3 deste Manual.

5.2. Fluxos de agendamento do débito

5.2.1. Agendamento do débito

5.2.1.1. Quando o PSP do pagador e o PSP do recebedor são instituições diferentes

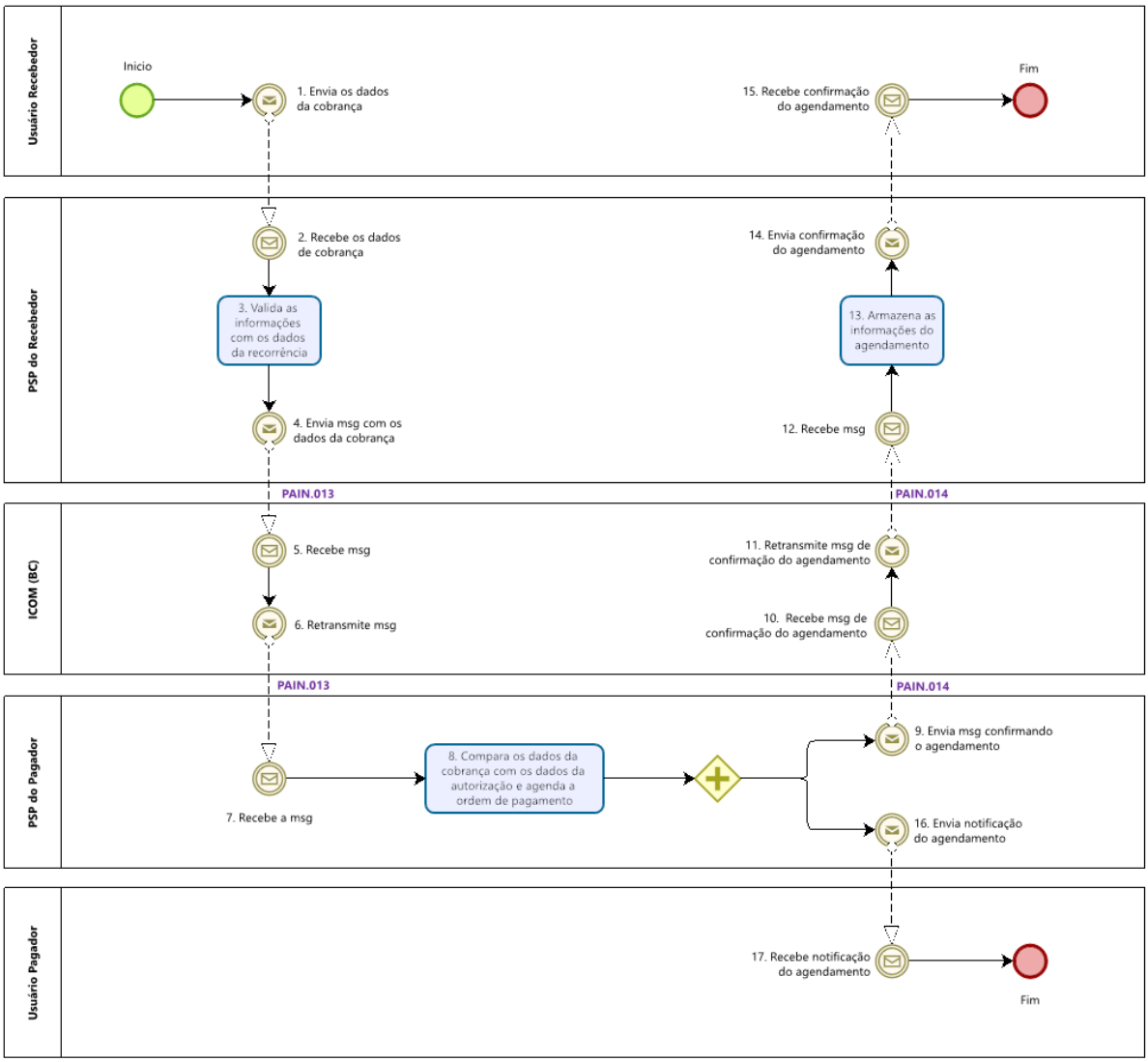

#	Camada	Tipo	Descrição
1	Usuário recebedor	Comunicação	Início do processo. Usuário recebedor envia os dados da cobrança ao PSP do recebedor.
2	PSP do recebedor	Comunicação	PSP do recebedor recebe os dados da cobrança enviados pelo usuário recebedor.
3	PSP do recebedor	Ação	PSP do recebedor valida os dados da cobrança com as informações da recorrência armazenada em seus sistemas internos.
4	PSP do recebedor	Mensagem	PSP do recebedor envia mensagem PAIN.013 contendo os dados da cobrança.
5	ICOM	Mensagem	ICOM recebe mensagem PAIN.013 com os dados da cobrança.
6	ICOM	Mensagem	ICOM retransmite a mensagem PAIN.013 ao PSP do pagador.
7	PSP do pagador	Mensagem	PSP do pagador recebe a mensagem PAIN.013 com os dados da cobrança.
8	PSP do pagador	Ação	PSP do pagador compara os dados da cobrança com as informações da autorização concedida e agenda a ordem de pagamento para a data prevista.
9	PSP do pagador	Mensagem	PSP do pagador envia mensagem PAIN.014, em resposta à mensagem PAIN.013.
10	ICOM	Mensagem	ICOM recebe mensagem PAIN.014, em resposta à mensagem PAIN.013.
11	ICOM	Mensagem	ICOM retransmite a mensagem PAIN.014 ao PSP do recebedor.
12	PSP do recebedor	Mensagem	PSP do recebedor recebe a mensagem PAIN.014, em resposta à mensagem PAIN.013.
13	PSP do recebedor	Ação	PSP do recebedor armazena as informações do agendamento em seus sistemas internos.
14	PSP do recebedor	Comunicação	PSP do recebedor notifica o usuário recebedor de que o agendamento foi realizado com sucesso.
15	Usuário recebedor	Comunicação	Usuário recebedor recebe notificação sobre o sucesso do agendamento.
16	PSP do pagador	Comunicação	PSP do pagador envia notificação do agendamento do débito ao usuário pagador[8].
17	Usuário pagador	Comunicação	Usuário pagador recebe notificação do agendamento do débito. Fim do processo.

[8] O usuário pagador pode, a qualquer momento, desabilitar a opção de notificação do agendamento, conforme previsto no manual de Requisitos Mínimos para a Experiência do Usuário. Nesse caso, as etapas 16 e 17 do fluxo não devem ser efetivadas.

5.2.1.2. Quando o PSP do pagador e o PSP do recebedor são a mesma instituição

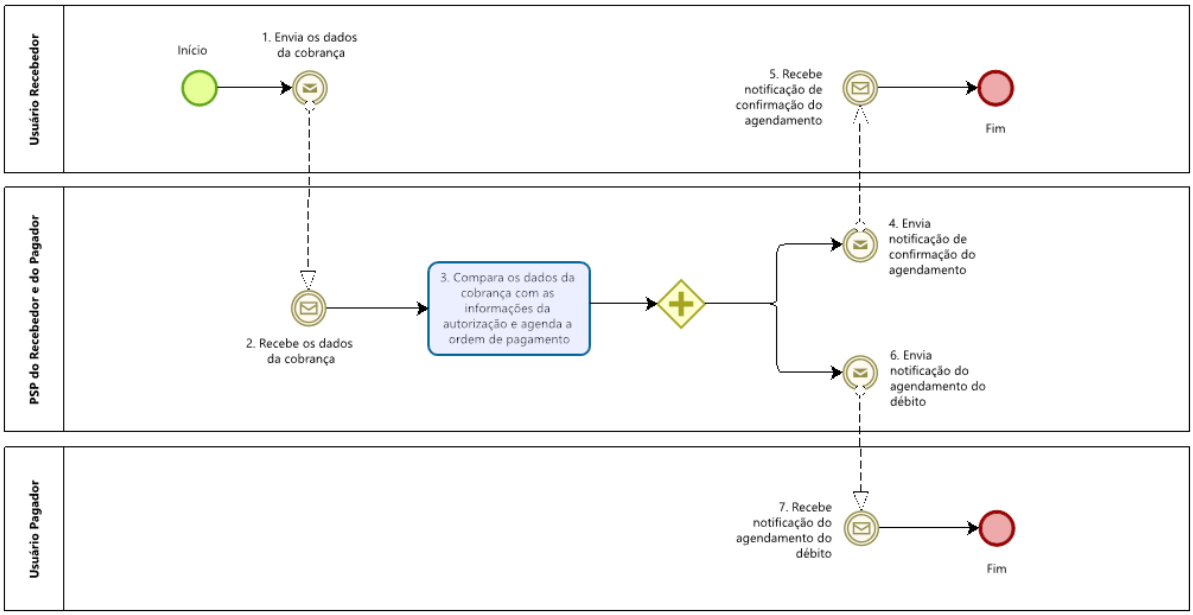

#	Camada	Tipo	Descrição
1	Usuário recebedor	Comunicação	Início do processo. Usuário recebedor envia os dados da cobrança ao PSP.
2	PSP	Comunicação	PSP recebe os dados da cobrança enviados pelo usuário recebedor.
3	PSP	Ação	PSP compara os dados da cobrança com as informações da autorização concedida e agenda a ordem de pagamento para a data prevista.
4	PSP	Comunicação	PSP notifica o usuário recebedor de que o agendamento foi realizado com sucesso.
5	Usuário recebedor	Comunicação	Usuário recebedor recebe notificação sobre o sucesso do agendamento.
6	PSP	Comunicação	PSP envia notificação do agendamento do débito ao usuário pagador[9].
7	Usuário pagador	Comunicação	Usuário pagador recebe notificação do agendamento do débito. Fim do processo.

[9] O usuário pagador pode, a qualquer momento, desabilitar a opção de notificação do agendamento, conforme previsto no manual de Requisitos Mínimos para a Experiência do Usuário. Nesse caso, as etapas 6 e 7 do fluxo não devem ser efetivadas.

5.2.2. Novas tentativas intradia por erro no fluxo de liquidação

5.2.2.1. Quando o PSP do pagador e o PSP do recebedor são instituições diferentes

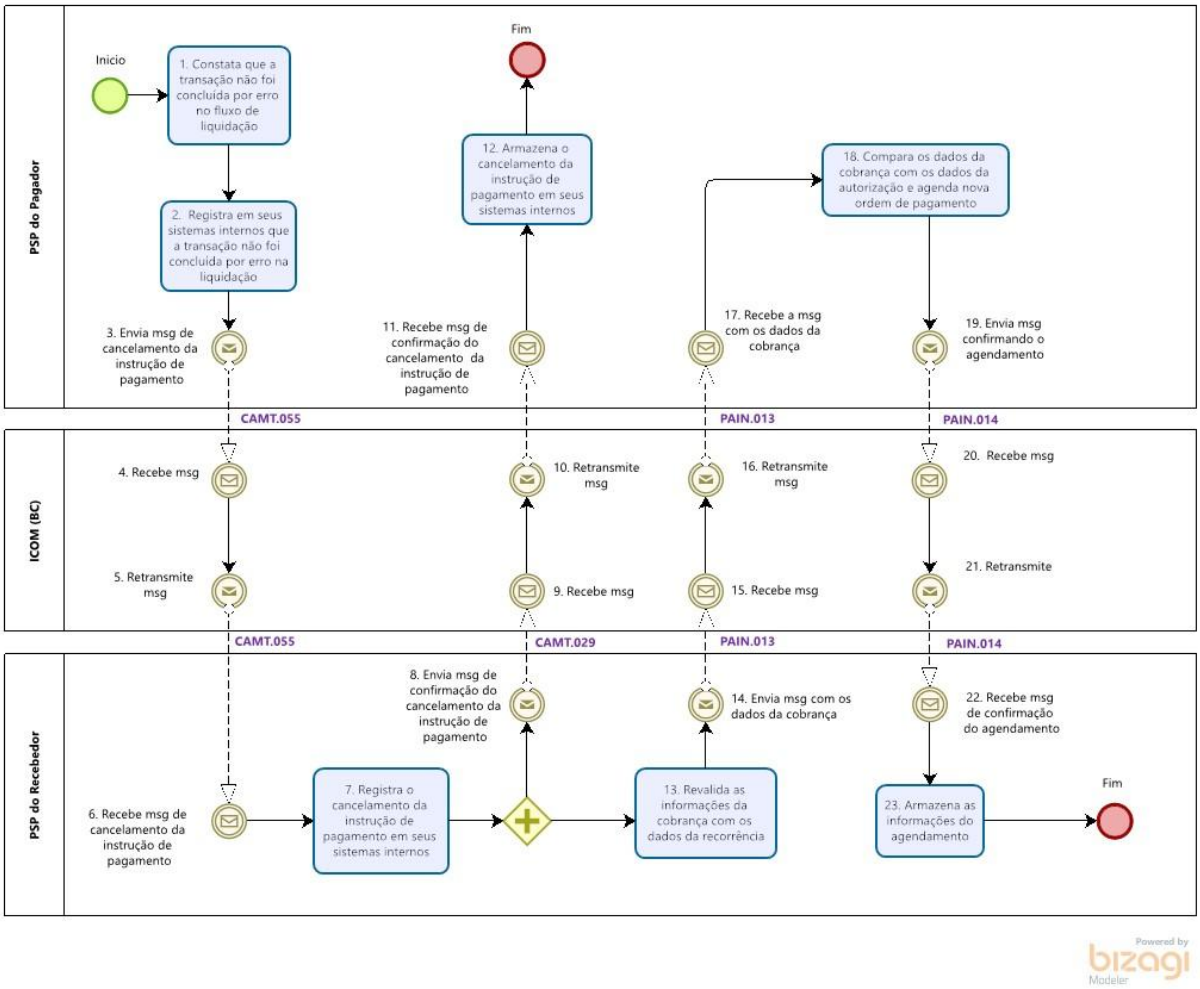

#	Camada	Tipo	Descrição
1	PSP do pagador	Ação	Início do processo. PSP do pagador constata que a liquidação da ordem de pagamento não ocorreu por erro no fluxo de liquidação.
2	PSP do pagador	Ação	PSP do pagador registra que a ordem de pagamento não foi liquidada em seus sistemas internos.
3	PSP do pagador	Mensagem	PSP do pagador envia mensagem CAMT.055 de cancelamento da instrução de pagamento, cuja liquidação da ordem de pagamento não ocorreu.
4	ICOM	Mensagem	ICOM recebe mensagem CAMT.055 de cancelamento da instrução de pagamento.

5	ICOM	Mensagem	ICOM retransmite a mensagem CAMT.055 de cancelamento da instrução de pagamento.
6	PSP do recebedor	Mensagem	PSP do recebedor recebe a CAMT.055 de cancelamento da instrução de pagamento.
7	PSP do recebedor	Ação	PSP do recebedor registra o cancelamento da instrução de pagamento em seus sistemas internos.
8	PSP do recebedor	Mensagem	PSP do recebedor envia mensagem CAMT.029, em resposta à mensagem CAMT.055.
9	ICOM	Mensagem	ICOM recebe mensagem CAMT.029, em resposta à mensagem CAMT.055.
10	ICOM	Mensagem	ICOM retransmite a mensagem CAMT.029 ao PSP do pagador.
11	PSP do pagador	Mensagem	PSP do pagador recebe a mensagem CAMT.029, em resposta à mensagem CAMT.055.
12	PSP do pagador	Ação	PSP do pagador armazena o cancelamento da instrução de pagamento em seus sistemas internos.
13	PSP do recebedor	Ação	PSP do recebedor valida novamente os dados da cobrança com as informações da recorrência armazenada em seus sistemas internos.
14	PSP do recebedor	Comunicação	PSP do recebedor envia mensagem PAIN.013 contendo os dados da cobrança.
15	ICOM	Comunicação	PSP do recebedor envia mensagem PAIN.013 contendo os dados da cobrança.
16	ICOM	Comunicação	ICOM retransmite a mensagem PAIN.013 ao PSP do pagador.
17	PSP do pagador	Comunicação	PSP do pagador recebe a mensagem PAIN.013 com os dados da cobrança.
18	PSP do pagador	Ação	PSP do pagador compara os dados da cobrança com as informações da autorização concedida e agenda nova ordem de pagamento para o mesmo dia.
19	PSP do pagador	Mensagem	PSP do pagador envia mensagem PAIN.014, em resposta à mensagem PAIN.013.
20	ICOM	Mensagem	ICOM recebe mensagem PAIN.014, em resposta à mensagem PAIN.013.
21	ICOM	Mensagem	ICOM retransmite a mensagem PAIN.014 ao PSP do recebedor.
22	PSP do recebedor	Mensagem	PSP do recebedor recebe a mensagem PAIN.014, em resposta à mensagem PAIN.013.
23	PSP do recebedor	Ação	PSP do recebedor armazena as informações do agendamento em seus sistemas internos. Fim do processo.

Quando uma transação originada de uma instrução de pagamento previamente enviada não é liquidada (ex.: por indisponibilidade do SPI, ou do PSP do recebedor, ou mesmo por rejeição da PACS.008 pelo SPI ou pelo PSP do recebedor), o E2EId daquela mensagem não pode ser utilizado novamente. Assim, primeiramente é necessário que o PSP do pagador cancele a mensagem PAIN.013 original conforme descrito no item 5.2.3 desde Manual (neste caso, não se aplicam as etapas de notificação ao usuário pagador), ou seja, por meio do envio de uma mensagem CAMT.055 ao PSP do recebedor, que, ao recebê-

la, deve confirmar o cancelamento do agendamento com o envio de uma mensagem CAMT.029 ao PSP do pagador. Em seguida, o PSP do recebedor deve enviar nova PAIN.013 para o PSP do pagador, com os dados da cobrança, a fim de que o PSP do pagador possa gerar nova PACS.008 com o novo E2EID, a ser liquidada na mesma data.

Para o processo de novas tentativas após o vencimento (neste caso, por insuficiência de saldo na data prevista para liquidação da cobrança, por exemplo), o PSP do recebedor que não identificar a liquidação do agendamento na data prevista encaminha nova PAIN.013 ao PSP do pagador, para que realize novo agendamento e possa efetuar o pagamento.

5.2.2.2. Quando o PSP do pagador e o PSP do recebedor são a mesma instituição

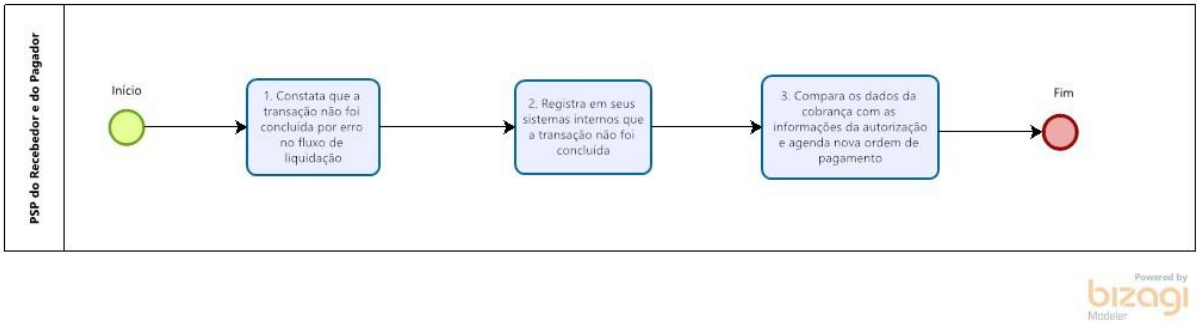

#	Camada	Tipo	Descrição
1	PSP	Ação	Início do processo. PSP do pagador constata que a liquidação da ordem de pagamento não ocorreu por erro no fluxo de liquidação.
2	PSP	Ação	PSP do pagador registra que a ordem de pagamento não foi liquidada em seus sistemas internos.
3	PSP	Ação	PSP do pagador compara os dados da cobrança com as informações da autorização concedida e agenda nova ordem de pagamento para o mesmo dia. Fim do processo.

5.2.3. Cancelamento pelo usuário pagador de um débito agendado

5.2.3.1. Quando o PSP do pagador e o PSP do recebedor são instituições diferentes

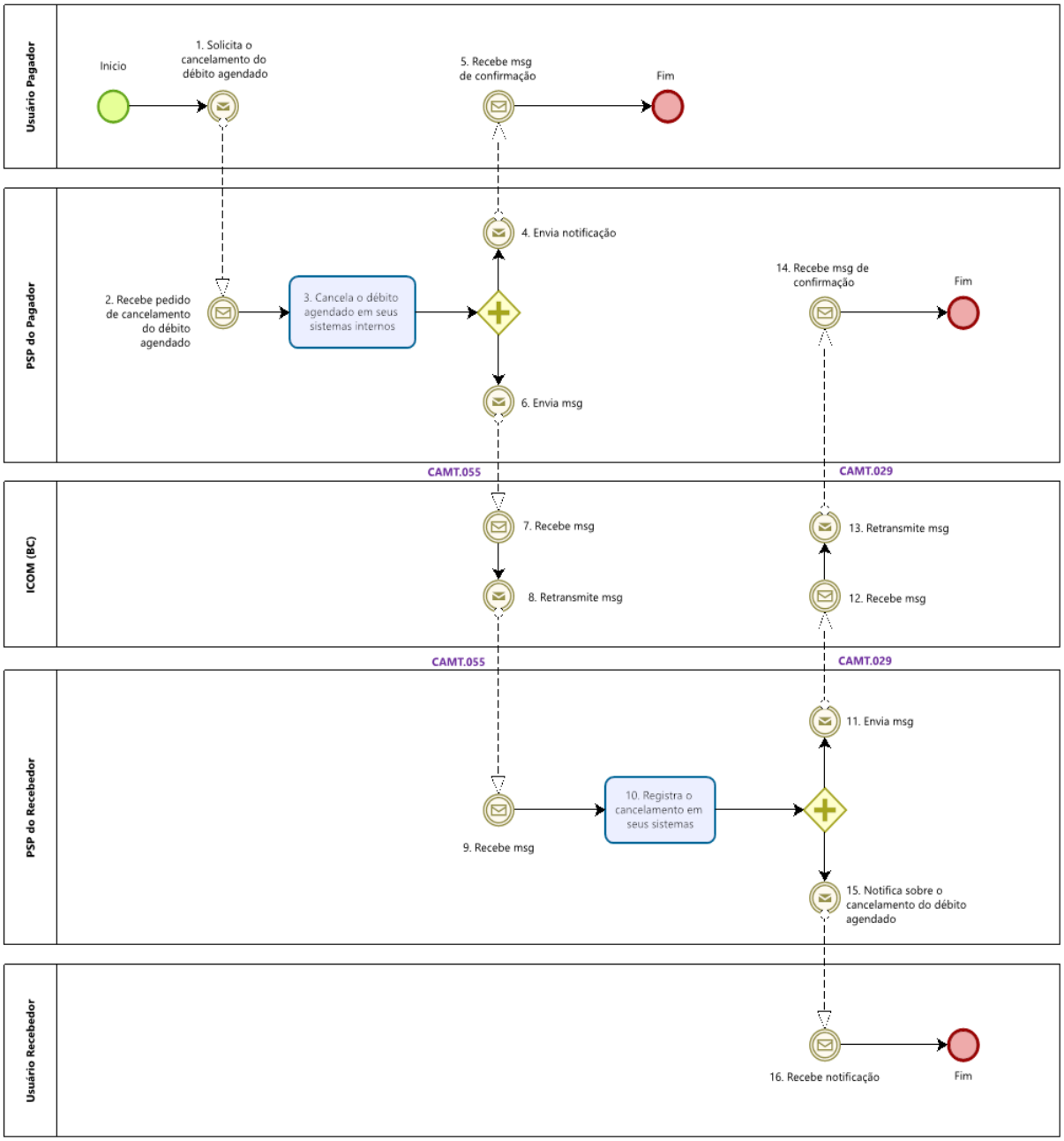

#	Camada	Tipo	Descrição
1	Usuário pagador	Comunicação	Início do processo. Usuário pagador solicita o cancelamento do débito agendado ao PSP do pagador.
2	PSP do pagador	Comunicação	PSP do pagador recebe a solicitação de cancelamento do débito agendado.
3	PSP do pagador	Ação	PSP do pagador cancela o débito agendado em seus sistemas internos.
4	PSP do pagador	Comunicação	PSP do pagador envia notificação ao usuário pagador, confirmando o cancelamento do débito agendado.
5	Usuário pagador	Comunicação	Usuário pagador recebe notificação de confirmação do cancelamento do débito agendado.
6	PSP do pagador	Mensagem	PSP do pagador envia mensagem CAMT.055 para informar o cancelamento do débito agendado.
7	ICOM	Mensagem	ICOM recebe mensagem CAMT.055 informando o cancelamento do débito agendado.
8	ICOM	Mensagem	ICOM retransmite a mensagem CAMT.055 ao PSP do recebedor.
9	PSP do recebedor	Mensagem	PSP do recebedor recebe a mensagem CAMT.055 informando o cancelamento do débito agendado.
10	PSP do recebedor	Ação	PSP do recebedor registra o cancelamento do agendamento do débito em seus sistemas internos.
11	PSP do recebedor	Mensagem	PSP do recebedor envia mensagem CAMT.029, em resposta à mensagem CAMT.055.
12	ICOM	Mensagem	ICOM recebe mensagem CAMT.029, em resposta à mensagem CAMT.055.
13	ICOM	Mensagem	ICOM retransmite a mensagem CAMT.029 ao PSP do pagador.
14	PSP do pagador	Mensagem	PSP do pagador recebe a mensagem CAMT.029, em resposta à mensagem CAMT.055.
15	PSP do recebedor	Comunicação	PSP do recebedor comunica o cancelamento do débito agendado ao usuário recebedor.
16	Usuário recebedor	Comunicação	Usuário recebedor recebe notificação do cancelamento do débito agendado. Fim do processo.

5.2.3.2. *Quando o PSP do pagador e o PSP do recebedor são a mesma instituição*

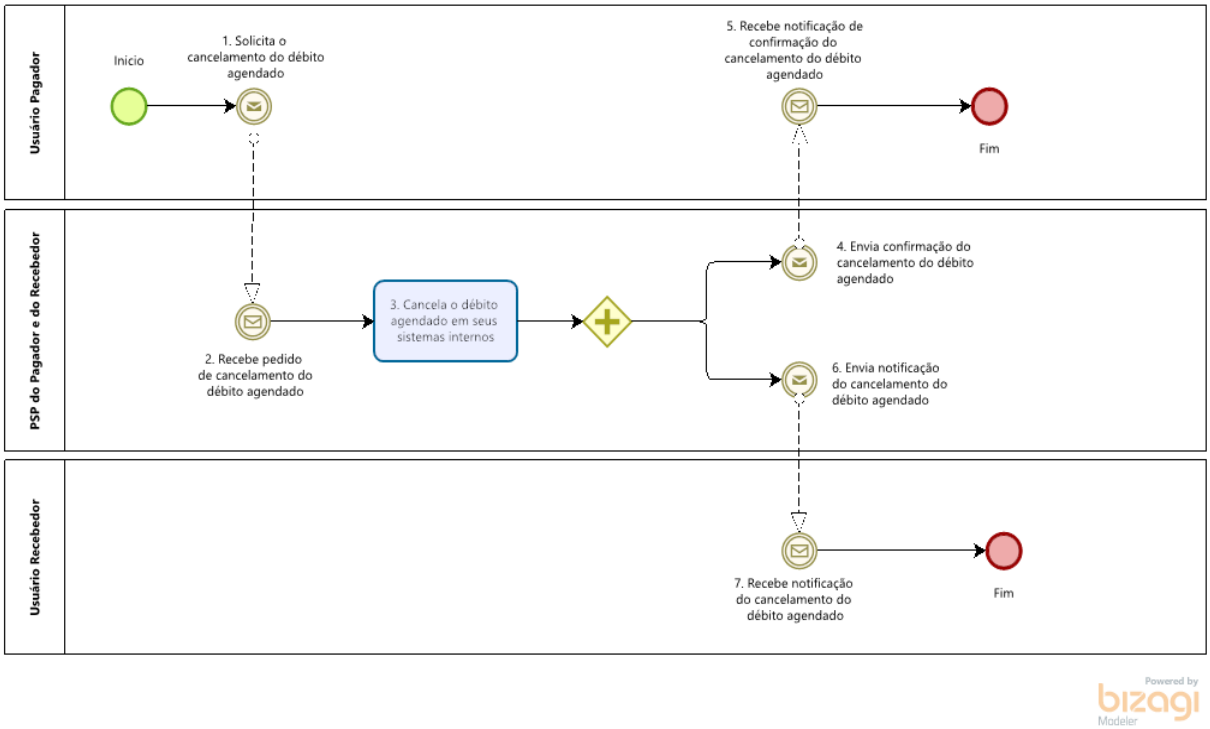

#	Camada	Tipo	Descrição
1	Usuário pagador	Comunicação	Início do processo. Usuário pagador solicita o cancelamento do débito agendado ao PSP.
2	PSP	Comunicação	PSP recebe a solicitação de cancelamento do débito agendado.
3	PSP	Ação	PSP cancela o débito agendado em seus sistemas internos.
4	PSP	Comunicação	PSP envia notificação ao usuário pagador, confirmando o cancelamento do débito agendado.
5	Usuário pagador	Comunicação	Usuário pagador recebe notificação de confirmação do cancelamento do débito agendado.
6	PSP	Comunicação	PSP comunica o cancelamento do débito agendado ao usuário recebedor.
7	Usuário recebedor	Comunicação	Usuário recebedor recebe notificação do cancelamento do débito agendado. Fim do processo.

5.2.4. Cancelamento pelo usuário recebedor de um débito agendado

5.2.4.1. Quando o PSP do pagador e o PSP do recebedor são instituições diferentes

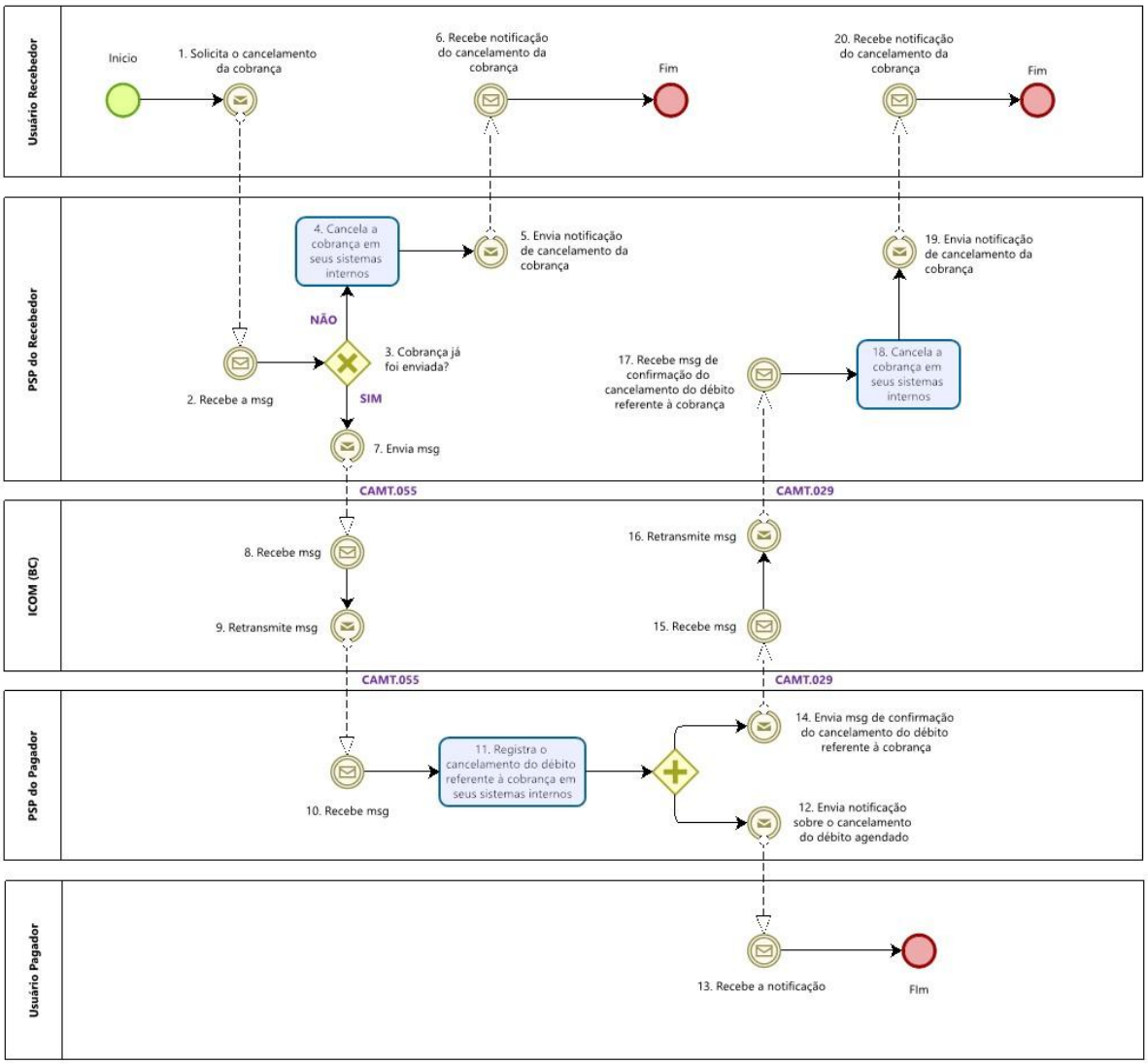

#	Camada	Tipo	Descrição
1	Usuário recebedor	Comunicação	Início do processo. Usuário recebedor solicita o cancelamento da cobrança ao PSP do recebedor.
2	PSP do recebedor	Comunicação	PSP do recebedor recebe a solicitação de cancelamento da cobrança.
3	PSP do recebedor	Ação	Se os dados da cobrança para agendamento ainda não tiverem sido enviados ao PSP do pagador, segue para o passo 4. Se já tiverem sido enviados, passa para o passo 7.
4	PSP do recebedor	Ação	PSP do recebedor cancela a cobrança em seus sistemas internos.
5	PSP do recebedor	Comunicação	PSP do recebedor envia notificação ao usuário recebedor, confirmando o cancelamento da cobrança.
6	Usuário recebedor	Comunicação	Usuário recebedor recebe notificação de confirmação do cancelamento da cobrança. Fim do processo.
7	PSP do recebedor	Mensagem	Se os dados da cobrança já tiverem sido enviados, PSP do recebedor envia mensagem CAMT.055 para informar o cancelamento da cobrança.
8	ICOM	Mensagem	ICOM recebe mensagem CAMT.055 informando o cancelamento da cobrança.
9	ICOM	Mensagem	ICOM retransmite a mensagem CAMT.055 ao PSP do pagador.
10	PSP do pagador	Mensagem	PSP do pagador recebe a mensagem CAMT.055 informando o cancelamento da cobrança.
11	PSP do pagador	Ação	PSP do pagador cancela o agendamento do débito referente à cobrança cancelada em seus sistemas internos.
12	PSP do pagador	Comunicação	PSP do pagador comunica o cancelamento do débito agendado ao usuário pagador.
13	Usuário pagador	Comunicação	Usuário pagador recebe notificação do cancelamento do débito agendado. Fim do processo.
14	PSP do pagador	Mensagem	PSP do pagador envia mensagem CAMT.029, em resposta à mensagem CAMT.055.
15	ICOM	Mensagem	ICOM recebe mensagem CAMT.029, em resposta à mensagem CAMT.055.
16	ICOM	Mensagem	ICOM retransmite a mensagem CAMT.029 ao PSP do recebedor.
17	PSP do recebedor	Mensagem	PSP do recebedor recebe a mensagem CAMT.029, em resposta à mensagem CAMT.055, confirmando o cancelamento do agendamento do débito referente à cobrança cancelada.
18	PSP do recebedor	Ação	PSP do recebedor cancela a cobrança em seus sistemas internos.
19	PSP do recebedor	Comunicação	PSP do recebedor envia notificação ao usuário recebedor, confirmando o cancelamento da cobrança.
20	Usuário recebedor	Comunicação	Usuário recebedor recebe notificação de confirmação do cancelamento da cobrança. Fim do processo.

5.2.4.2. *Quando o PSP do pagador e o PSP do recebedor são a mesma instituição*

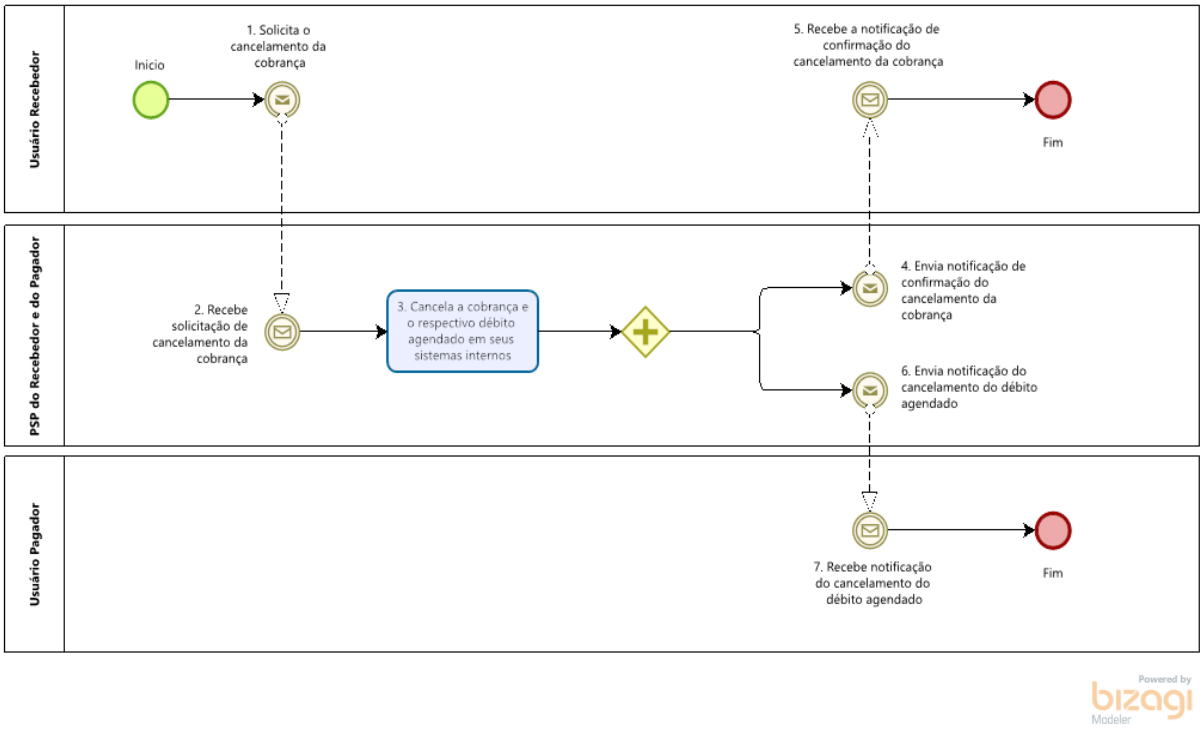

#	Camada	Tipo	Descrição
1	Usuário recebedor	Comunicação	Início do processo. Usuário recebedor solicita o cancelamento da cobrança ao PSP.
2	PSP	Comunicação	PSP recebe a solicitação de cancelamento da cobrança.
3	PSP	Ação	PSP cancela a cobrança e o respectivo débito agendado em seus sistemas internos.
4	PSP	Comunicação	PSP envia notificação ao usuário recebedor, confirmando o cancelamento da cobrança.
5	Usuário recebedor	Comunicação	Usuário recebedor recebe notificação de confirmação do cancelamento da cobrança.
6	PSP	Comunicação	PSP comunica o cancelamento do débito agendado ao usuário pagador.
7	Usuário pagador	Comunicação	Usuário pagador recebe notificação do cancelamento do débito agendado. Fim do processo.

Histórico de revisão

Data	Versão	Descrição das alterações
11/8/2020	1.0	Versão inicial.
10/9/2020	1.1	Ajuste no fluxo 2.3, sobre a geração da ordem de pagamento por QR Code dinâmico. Fluxo é exatamente igual ao fluxo de geração da ordem de pagamento por QR Code estático. Após o usuário pagador ler o QR Code dinâmico, PSP do pagador envia a chave contida no *payload* do QR para o DICT. Após retorno do DICT, PSP do pagador apresenta as informações do *payload* e as informações do usuário recebedor para o usuário pagador, solicitando confirmação do pagamento.
22/7/2021	1.2	Estrutura: inserção da subseção 2.1.3 "Prestador de serviço de iniciação de transação de pagamento, com acesso direto ao DICT". Estrutura: inserção da subseção 2.4 "Geração da ordem de pagamento pelo serviço de iniciação de transação de pagamento, nos casos em que o participante possui todas as informações do usuário recebedor". Seção 2.3: detalhamento da tabela de passo a passo, para explicitar melhor o processo de geração da ordem por QR Code dinâmico.
29/9/2021	1.3	Ajuste no fluxo 2.2 "Geração da ordem de pagamento por QR Code estático" e na tabela. Estrutura: inserção da subseção 2.3.1 "Pix Cobrança para pagamento imediato". Estrutura: inserção da subseção 2.3.2 "Pix Cobrança para pagamento com vencimento". Estrutura: inserção da seção 2.4 "Geração da ordem de pagamento de um Pix Agendado por inserção manual de dados ou por meio de chave Pix". Estrutura: ajustes de numeração na subseção subsequente 2.5. "Geração da ordem de pagamento pelo serviço de iniciação de transação de pagamento, nos casos em que o participante possui todas as informações do usuário recebedor."
29/10/2023	1.4	Seção 3.1: ajuste no texto explicativo e no fluxo para definição das ordens de pagamento que devem ser enviadas para o canal primário de transmissão de mensagens do SPI e para o canal secundário de transmissão de mensagens do SPI. Seção 3.2: ajuste no texto explicativo e no fluxo para definição das ordens de pagamento que devem ser enviadas para o canal primário de transmissão de mensagens do SPI e para o canal secundário de transmissão de mensagens do SPI.

		Seção 3.3: ajuste no texto explicativo e no fluxo em razão da criação do canal secundário de transmissão de mensagens do SPI. Seção 3.4: ajuste no texto explicativo e no fluxo em razão da criação do canal secundário de transmissão de mensagens do SPI.
30/08/2024	2.0	Seção 3: inclusão de fluxos com liquidação agendada da ordem de pagamento (Pix Agendado e Pix Agendado recorrente e Pix Cobrança com vencimento). Estrutura: inserção da seção 5 – Fluxos do Pix Automático. Estrutura: revisão geral dos fluxos e textos explicativos.
05/06/2025	2.1	Estrutura: inserção da subseção 2.6 “Geração da ordem de pagamento por aproximação (NFC)”. Seção 3.1: ajuste no texto explicativo para inclusão do Pix Automático entre as ordens de pagamento que devem ser enviadas para o canal secundário de transmissão de mensagens do SPI. Seção 5: ajuste no texto explicativo para indicação dos fluxos do Pix Automático que ocorrem no canal primário de transmissão de mensagens do SPI e no canal secundário de transmissão de mensagens do SPI. Seção 5.1.3.1: ajuste no texto explicativo para ressaltar que o PSP do Recebedor deve aguardar a conclusão do fluxo de liquidação do primeiro pagamento imediato antes de dar prosseguimento a etapa de atualização do status da recorrência. Seção 5.1.5.1: ajuste no texto explicativo para pontuar que após o cancelamento da recorrência, caso existam agendamentos pendentes a serem cancelados, a responsabilidade pelo seu cancelamento é do PSP do usuário pagador. Seção 5.1.5.2: ajuste no texto explicativo para pontuar que após o cancelamento da recorrência, caso existam agendamentos pendentes a serem cancelados, a responsabilidade pelo seu cancelamento é do PSP do usuário pagador.